Réparation – Pièces

PR70 et PR70v

3A1598Z

FR

Systèmes de distribution de produits à deux composants

Systèmes à rapport fixe ou variable. Permettent de mesurer, mélanger et distribuer avec précision les produits à deux composants. Pour un usage professionnel uniquement.

Non homologué pour une utilisation en atmosphère explosive en Europe.

Pression de service maximum : 207 bars
Pression d'entrée d'air maximum : 7 bars

Instructions de sécurité importantes
Lisez attentivement tous les avertissements et instructions figurant dans ce manuel. Conservez ces instructions.

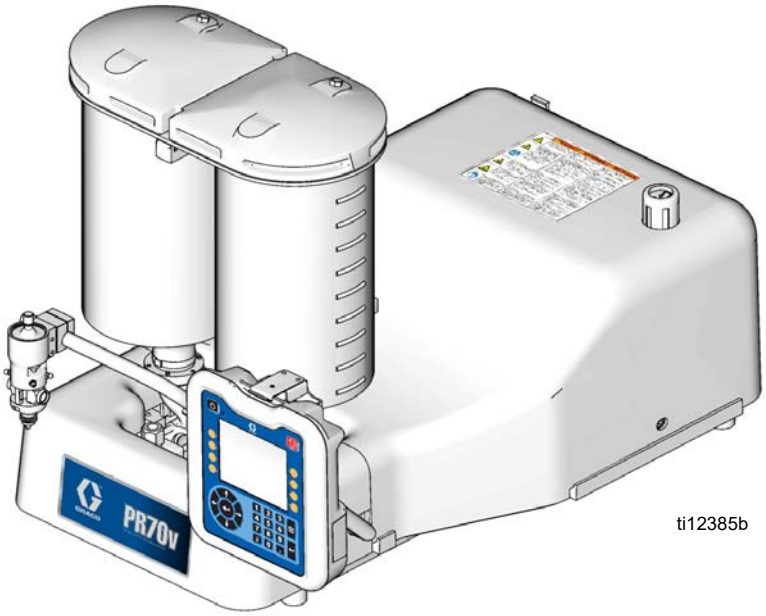

Système PR70v illustré avec Module d'affichage avancé

PROVEN QUALITY. LEADING TECHNOLOGY.

Table des matières

Manuels afférents 3
Outil de configuration de produits 4
Avertissements 11
Sensibilité des isocyanates à l'humidité 13
Mise à la terre 14
Procédure de décompression 14
Modèles dotés du module d'affichage avancé 14
Modèles dotés du module d'affichage standard 14
Arrêt 15
Dépannage 16
Codes d'erreur (Module d'affichage avancé) 18
Codes d'erreur (Module d'affichage standard) 23
Schémas électriques 25
Réparation 29
Installation du kit HydraCheck 29
Installation du kit du cylindre pneumatique 31
Installation du kit de reconstruction de la pompe arrière 33
Installation du kit de remplacement du cylindre/piston 35
Installation du kit de reconstruction du clapet anti-retour 36
Installation du bouchon de piston 37
Installation du capteur de pression 37
Installation du débitmètre 38
Remplacement du Module de contrôle des fluides 39
Remplacement des fusibles 40
Pièces 41
Base à rapport fixe, LC0262, LC0263, LC0264, LC0265 41
Sous-ensemble de châssis à rapport fixe, LC0290 44
Ensemble de bloc d'entraînement à rapport fixe, LC0107 45
Base à rapport variable, LC0242, LC0243, LC0244, LC0245 46
Sous-ensemble de châssis à rapport fixe, LC0232 48
Cylindre pneumatique, LC0110, LC0111, LC0230, LC0231 51
Sous-ensemble de pompe, LC0112 53
Support de commande, LC0240, LC0261 55
Support d'alimentation, LC0239 56
Ensemble de piston 58
Kits de remplacement des pistons en nylon et en UHMW 61
Commandes 62
Montage de l'applicateur 63
Vanne de distribution 64
Mélangeurs 66
Ensembles de flexibles 67
Cordons d'alimentation 73
Surveillance du débit 74
Supports de réservoir, ensembles LC0247 et LC0103 76
Ensembles de zone de chauffage 76
Kits 77
Dimensions 79
Machine avec réservoirs intégrés 79
Machine avec réservoirs sur support séparé . . . 80
Caractéristiques techniques 81
Garantie standard de Graco 82
Informations Graco 82

Manuels afférents

Manuels d'utilisation et de pièces des systèmes PR70 et PR70v	
Pièce	**Description**
3A0429	Manuel d'utilisation et de maintenance du système PR70™ avec module d'affichage standard
312759	Manuel d'utilisation et de maintenance des systèmes PR70 et PR70v™ avec module d'affichage avancé
312394	Manuel des systèmes d'alimentation des systèmes PR70 et PR70v
312761	Réchauffeur intégré du système PR70v - Manuel Instructions – Pièces
334984	Manuel d'utilisation et de maintenance du système PR70f™ avec contrôle de débit
3A6225	Kit de conversion du système PR70v - Manuel Instructions – Pièces
Manuel de la vanne de distribution MD2	
Pièce	**Description**
312185	Vanne de distribution MD2 Manuel Instructions – Pièces

Outil de configuration de produits

PR7F -

Code :	A	B-C	D-E	F	G-H	I-J	K	L	M	N	O	P	Q	R	S	T	U	V
	Moteur pneumatique	Piston latéral à volume élevé	Piston latéral à volume faible	Commandes	Flexible latéral à volume élevé	Flexible latéral à volume faible	Vanne de distribution	Mélangeur	Montage de l'applicateur	Cordon d'alimentation	Surveillance du débit	Réservoir latéral à volume élevé	Couvercle du réservoir latéral à volume élevé	Réservoir latéral à volume faible	Couvercle du réservoir latéral à faible volume	Capteurs de niveau du réservoir	Contrôleur des zones de chauffage	Support de réservoir séparé

Voici un exemple de code pour illustrer l'utilisation de l'outil de configuration de produits.

PR7F - J - A5 - A5 - E - A6 - A6 - 3 - 1 - 2 - A - N - 3 - N - H - N - 6 - N - N

Code :	A	B-C	D-E	F	G-H	I-J	K	L	M	N	O	P	Q	R	S	T	U	V
	Moteur pneumatique	Piston latéral à volume élevé	Piston latéral à volume faible	Commandes	Flexible latéral à volume élevé	Flexible latéral à volume faible	Vanne de distribution	Mélangeur	Montage de l'applicateur	Cordon d'alimentation	Surveillance du débit	Réservoir latéral à volume élevé	Couvercle du réservoir latéral à volume élevé	Réservoir latéral à volume faible	Couvercle du réservoir latéral à faible volume	Capteurs de niveau du réservoir	Contrôleur des zones de chauffage	Support de réservoir séparé

Les champs des numéros de pièces suivants s'appliquent aux champs de l'outil de configuration pour la numérotation des pièces des systèmes PR70 et PR70v. Les éléments grisés figurant dans le tableau d'outil de configuration ci-dessous correspondent à des éléments « Super standard », généralement en stock et pouvant être livrés dans les meilleurs délais.

Code A	Référence	Moteur pneumatique
A	LC0262	Système PR70 avec moteur pneumatique 4,56 mm
B	LC0264	Système PR70 avec moteur pneumatique 10,26 mm
C	LC0263	Système PR70 avec moteur pneumatique 4,56 mm et HydraCheck
D	LC0265	Système PR70 avec moteur pneumatique 10,26 mm et HydraCheck
F	LC0242	Système PR70v avec moteur pneumatique 4,56 mm
G	LC0244	Système PR70v avec moteur pneumatique 10,26 mm
H	LC0243	Système PR70v avec moteur pneumatique 4,56 mm et HydraCheck
J	LC0245	Système PR70v avec moteur pneumatique 10,26 mm et HydraCheck
L	LC4000	Système PR70f avec moteur pneumatique 4,56 mm et HydraCheck
M	LC4001	Système PR70f avec moteur pneumatique 10,26 mm et HydraCheck
P	LC4002	Système PR70f avec moteur pneumatique 4,56 mm et HydraCheck
R	LC4003	Système PR70f avec moteur pneumatique 10,26 mm et HydraCheck

Code B	Référence	Piston latéral à volume élevé et matériau du tuyau de dosage
A	LC1___	Piston en nylon, tuyau de dosage en acier inoxydable (les trois derniers chiffres de la référence représentent la taille du piston en mm^2)
B	LC2___	Piston en UHMWPE, tuyau de dosage en acier inoxydable (les trois derniers chiffres de la référence représentent la taille du piston en mm^2)
C	LC3___	Piston en UHMWPE, tuyau de dosage en céramique (les trois derniers chiffres de la référence représentent la taille du piston en mm^2)

Code C	Référence	Dimension du piston à volume élevé (mm^2)
1		80, disponible uniquement en nylon
2		100, disponible uniquement en nylon
3		120, disponible uniquement en nylon
4		140, disponible uniquement en nylon
5		160
6		180
7		200
8		220
9		240
A		260
B		280
C		300
F		320
G		360
H		400
J		440
L		480
M		520
R		560
S		600
T		640
U		720
W		800
X		880
Y		960
Z		Côté volume élevé sur mesure, contactez l'usine (acier inoxydable uniquement)

Code D	Référence	Piston latéral à volume élevé et matériau du tuyau de dosage
A	LC1___	Piston en nylon, tuyau de dosage en acier inoxydable (les trois derniers chiffres de la référence représentent la taille du piston en mm^2)
B	LC2___	Piston en UHMWPE, tuyau de dosage en acier inoxydable (les trois derniers chiffres de la référence représentent la taille du piston en mm^2)
C	LC3___	Piston en UHMWPE, tuyau de dosage en céramique (les trois derniers chiffres de la référence représentent la taille du piston en mm^2)

Code E	Référence	Dimension du piston latéral à volume faible (mm^2)
1		80, disponible uniquement en nylon
2		100, disponible uniquement en nylon
3		120, disponible uniquement en nylon
4		140, disponible uniquement en nylon
5		160
6		180
7		200
8		220
9		240
A		260
B		280
C		300
F		320
G		360
H		400
J		440
L		480
M		520
R		560
S		600
T		640
U		720
W		800
X		880
Y		960
Z		Côté volume faible sur mesure, contactez l'usine (acier inoxydable uniquement)

Code F	Référence	Commandes
B	LC0272	Module d'affichage standard avec 1 module de contrôle des fluides
D	LC0274	Module d'affichage avancé avec 1 module de contrôle des fluides
E	LC0275	Module d'affichage avancé avec 2 modules de contrôle des fluides

Codes G-H, I-J	Référence	Flexible à volume élevé / Flexible à volume faible
A1	LC0801	4,8 mm - 0,6 m
A2	LC0802	4,8 mm - 3,0 m
A3	LC0803	4,8 mm - 4,6 m
A4	LC0804	6,5 mm - 0,6 m

A5	LC0805	6,5 mm - 3,0 m
A6	LC0806	6,5 mm - 4,6 m
A7	LC0807	9,5 mm - 0,6 m
A8	LC0808	9,5 mm - 3,0 m
A9	LC0809	9,5 mm - 4,6 m
AA	LC0810	13 mm - 0,6 m
AB	LC0811	13 mm - 3,0 m
AC	LC0812	13 mm - 4,6 m
AG	LC0813	19 mm - 3,0 m
AH	LC0814	19 mm - 4,6 m
B4	LC0881	Chauffé, 6,5 mm - 0,6 m
B5	LC0882	Chauffé, 6,5 mm - 3,0 m
B6	LC0883	Chauffé, 6,5 mm - 4,6 m
B7	LC0884	Chauffé, 9,5 mm - 0,6 m
B8	LC0885	Chauffé, 9,5 mm - 3,0 m
B9	LC0886	Chauffé, 9,5 mm - 4,6 m
BA	LC0887	Chauffé, 13 mm - 0,6 m
BB	LC0888	Chauffé, 13 mm - 3,0 m
BC	LC0889	Chauffé, 13 mm - 4,6 m
BG	LC0890	Chauffé, 19 mm - 3,0 m
BH	LC0891	Chauffé, 19 mm - 4,6 m
C1	LC0161	Recirculation, réservoirs intégrés, 4,8 mm - 0,6 m
C2	LC0162	Recirculation, réservoirs intégrés, 4,8 mm - 3,0 m
C3	LC0163	Recirculation, réservoirs intégrés, 4,8 mm - 4,6 m
C4	LC0164	Recirculation, réservoirs intégrés, 6,5 mm - 0,6 m
C5	LC0165	Recirculation, réservoirs intégrés, 6,5 mm - 3,0 m
C6	LC0166	Recirculation, réservoirs intégrés, 6,5 mm - 4,6 m
C7	LC0167	Recirculation, réservoirs intégrés, 9,5 mm - 0,6 m
C8	LC0168	Recirculation, réservoirs intégrés, 9,5 mm - 3,0 m
C9	LC0169	Recirculation, réservoirs intégrés, 9,5 mm - 4,6 m
CA	LC0170	Recirculation, réservoirs intégrés, 13 mm - 0,6 m
CB	LC0171	Recirculation, réservoirs intégrés, 13 mm - 3,0 m
CC	LC0172	Recirculation, réservoirs intégrés, 13 mm - 4,6 m
CD	LC0173	Recirculation, réservoirs intégrés, 19 mm - 3,0 m
CE	LC0174	Recirculation, réservoirs intégrés, 19 mm - 4,6 m
D1	LC0175	Recirculation, réservoirs sur support séparé, 4,8 mm - 0,6 m
D2	LC0176	Recirculation, réservoirs sur support séparé, 4,8 mm - 3,0 m
D3	LC0177	Recirculation, réservoirs sur support séparé, 4,8 mm - 4,6 m
D4	LC0178	Recirculation, réservoirs sur support séparé, 6,5 mm - 0,6 m
D5	LC0179	Recirculation, réservoirs sur support séparé, 6,5 mm - 3,0 m
D6	LC0180	Recirculation, réservoirs sur support séparé, 6,5 mm - 4,6 m
D7	LC0181	Recirculation, réservoirs sur support séparé, 9,5 mm - 0,6 m
D8	LC0182	Recirculation, réservoirs sur support séparé, 9,5 mm - 3,0 m
D9	LC0183	Recirculation, réservoirs sur support séparé, 9,5 mm - 4,6 m
DA	LC0184	Recirculation, réservoirs sur support séparé, 13 mm - 0,6 m
DB	LC0185	Recirculation, réservoirs sur support séparé, 13 mm - 3,0 m
DC	LC0186	Recirculation, réservoirs sur support séparé, 13 mm - 4,6 m
DD	LC0187	Recirculation, réservoirs sur support séparé, 19 mm - 3,0 m
DE	LC0188	Recirculation, réservoirs sur support séparé, 19 mm - 4,6 m
E1	LC0190	Recirculation, réservoirs chauffés intégrés, 6,5 mm - 0,6 m
E2	LC0191	Recirculation, réservoirs chauffés intégrés, 6,5 mm - 3,0 m
E3	LC0192	Recirculation, réservoirs chauffés intégrés, 6,5 mm - 4,6 m
E4	LC0193	Recirculation, réservoirs chauffés intégrés, 9,5 mm - 0,6 m
E5	LC0194	Recirculation, réservoirs chauffés intégrés, 9,5 mm - 3,0 m
E6	LC0195	Recirculation, réservoirs chauffés intégrés, 9,5 mm - 4,6 m
E7	LC0196	Recirculation, réservoirs chauffés intégrés, 13 mm - 0,6 m
E8	LC0197	Recirculation, réservoirs chauffés intégrés, 13 mm - 3,0 m
E9	LC0198	Recirculation, réservoirs chauffés intégrés, 13 mm - 4,6 m
EA	LC0199	Recirculation, réservoirs chauffés intégrés, 19 mm - 3,0 m
EB	LC0200	Recirculation, réservoirs chauffés intégrés, 19 mm - 4,6 m
F1	LC0201	Recirculation, réservoirs chauffés sur support séparé, 6,5 mm - 0,6 m
F2	LC0202	Recirculation, réservoirs chauffés sur support séparé, 6,5 mm - 3,0 m
F3	LC0203	Recirculation, réservoirs chauffés sur support séparé, 6,5 mm - 4,6 m
F4	LC0204	Recirculation, réservoirs chauffés sur support séparé, 9,5 mm - 0,6 m

F5	LC0205	Recirculation, réservoirs chauffés sur support séparé, 9,5 mm - 3,0 m
F6	LC0206	Recirculation réservoirs chauffés sur support séparé, 9,5 mm - 4,6 m
F7	LC0207	Recirculation, réservoirs chauffés sur support séparé, 13 mm - 0,6 m
F8	LC0208	Recirculation, réservoirs chauffés sur support séparé, 13 mm - 3,0 m
F9	LC0209	Recirculation, réservoirs chauffés sur support séparé, 13 mm - 4,6 m
FA	LC0210	Recirculation, réservoirs chauffés sur support séparé, 19 mm - 3,0 m
FB	LC0211	Recirculation, réservoirs chauffés sur support séparé, 19 mm - 4,6 m
GA	LC0400	Haute pression, 9,5 mm - 0,6 m
GB	LC0401	Haute pression, 9,5 mm - 3,0 m
GC	LC0402	Haute pression, 9,5 mm - 4,6 m
GD	LC0403	Haute pression, 13 mm - 0,6 m
GE	LC0404	Haute pression, 13 mm - 3,0 m
GF	LC0405	Haute pression, 13 mm - 4,6 m
GH	LC0406	Haute pression, 19 mm - 3,0 m
GJ	LC0407	Haute pression, 19 mm - 4,6 m
GK	LC0432	Réservoirs de recirculation embarqués à haute pression 9,5 mm - 0,6 m
GL	LC0433	Réservoirs de recirculation embarqués à haute pression 9,5 mm - 3,0 m
GM	LC0434	Réservoirs de recirculation embarqués à haute pression 9,5 mm - 4,6 m
GQ	LC0435	Réservoirs de recirculation embarqués à haute pression 13 mm - 0,6 m
GR	LC0436	Réservoirs de recirculation embarqués à haute pression 13 mm - 3,0 m
GS	LC0437	Réservoirs de recirculation embarqués à haute pression 13 mm - 4,6 m
GT	LC0438	Réservoirs de recirculation embarqués à haute pression 19 mm - 3,0 m
GU	LC0439	Réservoirs de recirculation embarqués à haute pression 19 mm - 4,6 m
GW	LC0440	Réservoirs de recirculation embarqués à haute pression 9,5 mm - 0,6 m
GX	LC0441	Réservoirs de recirculation embarqués à haute pression 9,5 mm - 3,0 m
GY	LC0442	Réservoirs de recirculation embarqués à haute pression 9,5 mm - 4,6 m
G1	LC0443	Réservoirs de recirculation embarqués à haute pression 13 mm - 0,6 m
G2	LC0444	Réservoirs de recirculation embarqués à haute pression 13 mm - 3,0 m
G3	LC0445	Réservoirs de recirculation embarqués à haute pression 13 mm - 4,6 m
G4	LC0446	Réservoirs de recirculation embarqués à haute pression 19 mm - 3,0 m
G5	LC0447	Réservoirs de recirculation embarqués à haute pression 19 mm - 4,6 m
HA	LC0472	Haute pression, chauffé, 9,5 mm - 0,6 m
HB	LC0473	Haute pression, chauffé, 9,5 mm - 3,0 m
HC	LC0474	Haute pression, chauffé, 9,5 mm - 4,6 m
HF	LC0475	Haute pression, chauffé, 13 mm - 0,6 m
HG	LC0476	Haute pression, chauffé, 13 mm - 3,0 m
HJ	LC0477	Haute pression, chauffé, 13 mm - 4,6 m
HL	LC0478	Haute pression, chauffé, 19 mm - 3,0 m
HM	LC0479	Haute pression, chauffé, 19 mm - 4,6 m
HQ	LC0480	Haute pression, chauffé, 9,5 mm - 0,6 m
HR	LC0481	Haute pression, chauffé, 9,5 mm - 3,0 m
HS	LC0482	Haute pression, chauffé, 9,5 mm - 4,6 m
HT	LC0483	Haute pression, chauffé, 13 mm - 0,6 m
HU	LC0484	Haute pression, chauffé, 13 mm - 3,0 m
HX	LC0485	Haute pression, chauffé, 13 mm - 4,6 m
HY	LC0486	Haute pression, chauffé, 19 mm - 3,0 m
H2	LC0487	Haute pression, chauffé, 19 mm - 4,6 m
NN	---	Non obligatoire
Code K	**Référence**	**Vanne de distribution**
N	S/O	Aucun
2	255179	MD2, vanne uniquement avec un bec de 1:1
3	255181	MD2, vanne uniquement avec un bec de 10:1
4	LC0120	MD2, manuelle avec bec de 1:1
5	LC0122	MD2, manuelle avec bec de 10:1
6	LC0121	MD2, levier avec bec de 1:1
7	LC0123	MD2, levier avec bec de 10:1
Code L	**Référence**	**Type de mélangeur**
N	S/O	Aucun
1	LC0063	4,8 mm x 32
2	LC0057	6,4 mm x 24
3	LC0058	9,5 mm x 24
4	LC0059	9,5 mm x 36
5	LC0060	9,5 mm Combo
6	LC0062	6,4 mm x 24 Luer Lock
7	LC0061	4,8 mm x 32 Luer Lock
8	LC0295	12,7 mm x 24
9	LC0296	12,7 mm x 36
Code M	**Référence**	**Montage de l'applicateur**
N	LC0294	Aucun, commandes et applicateur montés par le client
1	LC0292	Montage sur mât, commandes et applicateur MD2 monté sur la machine
2	LC0293	Montage sur mât, commandes uniquement
3	256439	Montage sur support de réservoir, commandes et applicateur MD2 montés sur la machine
4	256438	Montage sur support de réservoir, commandes uniquement

Code N	Référence	Options de cordon d'alimentation
1	121055	Jeu de cordons 120 V CA, Amérique du nord
2	121054	Jeu de cordons 10 A, 250 V, États-Unis
3	121056	10 A, 250 V Europe continentale
4	121057	10 A, 250 V Royaume-Uni/Irlande
5	121058	10 A, 250 V Israël
6	124864	10 A, 250 V Australie
7	124861	10 A, 250 V Italie
8	124863	10 A, 250 V Suisse
9	124862	10 A, 250 V Danemark
A	121060	10 A, 250 V Inde
B	S/O	Option de contrôleur de chauffage

Code O	Référence	Surveillance du débit
N	LC0041	Aucun
1	257433	Capteur de pression
2	LC0302	Deux débitmètres 0,5 gpm, sans capteur de pression
3	LC0305	Deux débitmètres 1,0 gpm, sans capteur de pression
4	LC0303	Un débitmètre 1,0 gpm, un débitmètre 0,5 gpm, sans capteur de pression
5	LC0307	Deux débitmètres 2,0 gpm, sans capteur de pression
6	LC0306	Un débitmètre 2,0 gpm, un débitmètre 1,0 gpm, sans capteur de pression
7	LC0304	Un débitmètre 2,0 gpm, un débitmètre 0,5 gpm, sans capteur de pression
A	LC0312	Deux débitmètres 0,5 gpm, avec capteurs de pression
B	LC0315	Deux débitmètres 1,0 gpm, avec capteurs de pression
C	LC0313	Un débitmètre 1,0 gpm, un débitmètre 0,5 gpm, avec capteurs de pression
D	LC0317	Deux débitmètres 2,0 gpm, avec capteurs de pression
E	LC0316	Un débitmètre 2,0 gpm, un débitmètre 1,0 gpm, avec capteurs de pression
F	LC0314	Un débitmètre 2,0 gpm, un débitmètre 0,5 gpm, avec capteurs de pression

Code P	Référence	Réservoir latéral à volume élevé
N	S/O	Aucun
1	256896	Aucun réservoir, bride NPT 1 1/2 po.
2	255241	8 L, réservoirs jumeaux et couvercles en polyéthylène
3	255250	8 L, réservoirs jumeaux et couvercles en polyéthylène, Un agitateur 120 V
4	255251	8 L, réservoirs jumeaux et couvercles en polyéthylène, Deux agitateurs 120 V
5	255281	8 L, réservoirs jumeaux et couvercles en polyéthylène, avec vannes d'arrêt
6	255282	8 L, réservoirs jumeaux et couvercles en polyéthylène, Un agitateur 120 V, avec vannes d'arrêt
7	255283	8 L, réservoirs jumeaux et couvercles en polyéthylène, Deux agitateurs 120 V, avec vannes d'arrêt
8	LC0235★	7,5 L, acier inoxydable, capteurs de niveau élevé
9	LC0236★	7,5 L, acier inoxydable, capteurs de niveau élevé, avec vanne d'arrêt
A	LC0013★	3 L, acier inoxydable
B	LC0012★	7,5 L, acier inoxydable
C	255285★	3 L, acier inoxydable, avec vanne d'arrêt
D	LC0156	8 L, réservoirs jumeaux et couvercles en polyéthylène, Un agitateur pneumatique
E	LC0157	8 L, réservoirs jumeaux et couvercles en polyéthylène, Deux agitateurs pneumatiques
F	255284★	7,5 L, acier inoxydable, avec vanne d'arrêt
G	LC0254★	7,5 L, acier inoxydable, chauffage 240 V
H	LC0255★	7,5 L, acier inoxydable, chauffage 240 V, avec vanne d'arrêt
J	LC0054	30 L, acier inoxydable
K	LC0158	8 L, réservoirs jumeaux et couvercles en polyéthylène, Un agitateur pneumatique, avec vannes d'arrêt
L	LC0259	30 L, acier inoxydable, chauffage 240 V
M	LC0055	60 L, acier inoxydable
P	LC0159	8 L, réservoirs jumeaux et couvercles en polyéthylène, Deux agitateurs pneumatiques, avec vannes d'arrêt
R	LC0260	60 L, acier inoxydable, chauffage 240 V
S	LC0126	8 L, réservoirs jumeaux et couvercles en polyéthylène, Un agitateur 240V
T	LC0127	8 L, réservoirs jumeaux et couvercles en polyéthylène, Deux agitateurs 240V
U	LC0128	8 L, réservoirs jumeaux et couvercles en polyéthylène, Un agitateur 240V, avec vannes d'arrêt
V	LC0238★	7,5 L, acier inoxydable, capteurs de niveau élevé, chauffage 240 V, avec vanne d'arrêt
W	LC0129	8 L, réservoirs jumeaux et couvercles en polyéthylène, Deux agitateurs 240V, avec vannes d'arrêt
X	LC0160	Accumulateur, fluoroélastomère
Y	LC0297	Accumulateur, EP
Z	LC0237★	7,5 L, acier inoxydable, capteurs de niveau élevé, chauffage 240 V
---	★	Lorsque vous commandez des pièces de rechange, reportez-vous à la section **Pièces** du manuel des systèmes d'alimentation des modules PR70 et PR70v.

Code Q	Référence	Couvercle du réservoir latéral à volume élevé
N	S/O	Aucun
1	LC0018	Couvercle anti-poussière intégré
2	LC0019	Système d'ablocage intégré
3	LC0020	Dégazeur sous vide intégré
4	LC0021	Agitateur intégré 120 V CA 50/60 Hz
5	LC0022	Agitateur intégré 240 V CA 50/60 Hz
6	LC0023	Agitateur intégré 120 V CA 50/60 Hz et dégazeur
7	LC0024	Agitateur intégré 240 V CA 50/60 Hz et dégazeur
8	LC0025	Agitateur intégré 120 V CA 50/60 Hz, dégazeur et orifice de remplissage
9	LC0026	Agitateur intégré 240 V CA 50/60 Hz, dégazeur et orifice de remplissage
A	LC0142	Système d'ablocage sur support séparé - 30 L
B	LC0101	Système d'ablocage sur support séparé - 60 L
C	LC0043	Dégazeur sous vide sur support séparé - 30 L
F	LC0102	Dégazeur sous vide sur support séparé - 60 L
G	LC0047	Agitateur électrique sur support séparé - 30 L
H	LC0048	Agitateur électrique sur support séparé - 60 L
K	LC0147	Dégazeur sous vide sur support séparé, agitateur pneumatique, orifice de remplissage, chasse-goutte - 60 L
M	LC0051	Dégazeur sous vide sur support séparé, agitateur électrique, orifice de remplissage, chasse-goutte - 30 L
R	LC0052	Dégazeur sous vide sur support séparé, agitateur électrique, orifice de remplissage, chasse-goutte - 60 L
S	LC0130	Agitateur pneumatique intégré
T	LC0131	Agitateur pneumatique, dégazeur intégrés
U	LC0132	Agitateur pneumatique, dégazeur, orifice de remplissage intégrés
V	LC0142	Agitateur pneumatique sur support séparé - 30 L
W	LC0143	Agitateur pneumatique sur support séparé - 60 L
Z	LC0146	Dégazeur sous vide sur support séparé, agitateur pneumatique, orifice de remplissage, chasse-goutte - 30 L

Code R	Référence	Réservoir latéral à volume faible
N	S/O	Aucun
1	256896	Aucun réservoir, bride NPT 1 1/2 po.
8	LC0235★	7,5 L, acier inoxydable, capteurs de niveau élevé
9	LC0236★	7,5 L, acier inoxydable, capteurs de niveau élevé, avec vanne d'arrêt
A	LC0013★	3 L, acier inoxydable
B	LC0012★	7,5 L, acier inoxydable
C	255285★	3 L, acier inoxydable, avec vanne d'arrêt
F	255284★	7,5 L, acier inoxydable, avec vanne d'arrêt
G	LC0254★	7,5 L, acier inoxydable, chauffage 240 V
H	LC0255★	7,5 L, acier inoxydable, chauffage 240 V, avec vanne d'arrêt
J	LC0054	30 L, acier inoxydable
L	LC0259	30 L, acier inoxydable, chauffage 240 V
M	LC0055	60 L, acier inoxydable
R	LC0260	60 L, acier inoxydable, chauffage 240 V
V	LC0238★	7,5 L, acier inoxydable, capteurs de niveau élevé, Chauffage 240 V, avec vanne d'arrêt
X	LC0160	Accumulateur, fluoroélastomère
Y	LC0297	Accumulateur, EP
Z	LC0237★	7,5 L, acier inoxydable, capteurs de niveau élevé, Chauffage 240 V
---	★	Lorsque vous commandez des pièces de rechange, reportez-vous à la section **Pièces** du manuel des systèmes d'alimentation des modules PR70 et PR70v.

Code S	Référence	Couvercles du réservoir latéral à volume faible
N	S/O	Aucun
1	LC0018	Couvercle anti-poussière intégré
2	LC0019	Système d'ablocage intégré
3	LC0020	Dégazeur sous vide intégré
4	LC0021	Agitateur intégré 120 V CA 50/60 Hz
5	LC0022	Agitateur intégré 240 V CA 50/60 Hz
6	LC0023	Agitateur intégré 120 V CA 50/60 Hz et dégazeur
7	LC0024	Agitateur intégré 240 V CA 50/60 Hz et dégazeur
8	LC0025	Agitateur intégré 120 V CA 50/60 Hz, dégazeur et orifice de remplissage
9	LC0026	Agitateur intégré 240 V CA 50/60 Hz, dégazeur et orifice de remplissage
A	LC0142	Système d'ablocage sur support séparé - 30 L
B	LC0101	Système d'ablocage sur support séparé - 60 L
C	LC0043	Dégazeur sous vide sur support séparé - 30 L
F	LC0102	Dégazeur sous vide sur support séparé - 60 L
G	LC0047	Agitateur électrique sur support séparé - 30 L

H	LC0048	Agitateur électrique sur support séparé - 60 L
K	LC0147	Dégazeur sous vide sur support séparé, agitateur pneumatique, orifice de remplissage, chasse-goutte - 60 L
M	LC0051	Dégazeur sous vide sur support séparé, agitateur électrique, orifice de remplissage, chasse-goutte - 30 L
R	LC0052	Dégazeur sous vide sur support séparé, agitateur électrique, orifice de remplissage, chasse-goutte - 60 L
S	LC0130	Agitateur pneumatique intégré
T	LC0131	Agitateur pneumatique, dégazeur intégrés
U	LC0132	Agitateur pneumatique, dégazeur, orifice de remplissage intégrés
V	LC0142	Agitateur pneumatique sur support séparé - 30 L
W	LC0143	Agitateur pneumatique sur support séparé - 60 L
Z	LC0146	Dégazeur sous vide sur support séparé, agitateur pneumatique, orifice de remplissage, chasse-goutte - 30 L
Code T	**Référence**	**Capteurs de niveau du réservoir**
N	S/O	Aucun
2	LC0278	Réservoirs en polyéthylène - Capteurs de niveau bas uniquement
3	LC0279	Deux réservoirs de 7,5 L en acier inoxydable - Capteurs de niveau bas uniquement
4	LC0282	Deux réservoirs de 30 L ou 60 L en acier inoxydable - Capteurs de niveau bas uniquement
5	LC0281	7,5 L, acier inoxydable - Capteurs de niveau bas uniquement, et 30 L ou 60 L en acier inoxydable - Capteurs de niveau bas uniquement
6	LC0280	Capteurs d'accumulateurs et capteurs de niveau bas de 7,5 L
7	LC0283	Capteurs d'accumulateurs et capteurs de niveau bas 30 L ou 60 L
9	LC0284	Deux réservoirs de 7,5 L en acier inoxydable - Capteurs de niveau bas et niveau élevé avec logique de remplissage
A	LC0287	Deux réservoirs de 30 L ou 60 L en acier inoxydable - Capteurs de niveau bas et niveau élevé avec logique de remplissage
B	LC0286	7,5 L en acier inoxydable - Capteurs de niveau bas, et 30 L ou 60 L en acier inoxydable - Capteurs de niveau bas et niveau élevé avec logique de remplissage
C	LC0289	7,5 L, acier inoxydable - Capteurs de niveau bas et niveau élevé avec logique de remplissage, et 30 L ou 60 L en acier inoxydable - Capteurs de niveau bas et niveau élevé avec logique de remplissage
D	LC0285	Capteurs d'accumulateurs et capteurs de niveau élevé ou bas, 7,5 L
E	LC0288	Capteurs d'accumulateurs et capteurs de niveau élevé ou bas, 30 L ou 60 L
G	S/O	Deux jeux de capteurs d'accumulateurs
Code U	**Référence**	**Contrôleur des zones de chauffage**
N	S/O	Aucun
C	LC0250	1 réservoir ou 1 flexible
D	LC0251	2 réservoirs, 1 réservoir et 1 flexible, ou 2 flexibles
E	LC0252	2 réservoirs et 1 flexible, ou 1 réservoir et 2 flexibles
F	LC0253	2 réservoirs et 2 flexibles
Code V	**Référence**	**Supports de réservoir séparés**
N	S/O	Aucun
2	LC0103	Support de réservoir PR70
3	LC0247	Support de réservoir PR70v

Avertissements

Les avertissements suivants concernent la configuration, l'utilisation, la mise à la terre, la maintenance et la réparation de cet équipement. Le point d'exclamation est un avertissement général tandis que le symbole de danger fait référence aux risques associés à une procédure particulière. Reportez-vous à ces avertissements.
D'autres avertissements spécifiques à des produits peuvent figurer dans le corps de ce manuel, le cas échéant.

⚠ AVERTISSEMENT	
	DANGER DE DÉCHARGE ÉLECTRIQUE Une mauvaise mise à la terre, un mauvais réglage ou une mauvaise utilisation du système risquent de provoquer une décharge électrique. • Mettez hors tension et débranchez le cordon d'alimentation avant de procéder à l'entretien de l'appareil. • N'utilisez que des prises électriques mises à la terre. • Utilisez uniquement des rallonges à 3 fils. • Assurez-vous de l'intégrité des fiches de terre des cordons d'alimentation et des rallonges électriques. • Protégez l'équipement de la pluie. Entreposez l'équipement à l'intérieur.
	RISQUES D'INJECTION SOUS-CUTANÉE Le fluide sous haute pression s'échappant par une vanne de distribution, une fuite dans un flexible ou par des pièces brisées peut transpercer la peau. La blessure peut avoir l'aspect d'une simple coupure, mais il s'agit en réalité d'une blessure grave pouvant entraîner une amputation. **Consultez immédiatement un médecin pour obtenir une intervention chirurgicale.** • Ne pointez pas la vanne de distribution vers une personne ou quelque partie du corps que ce soit. • Ne mettez pas votre main devant la buse de distribution. • N'arrêtez pas et ne déviez pas des fuites avec la main, le corps, un gant ou un chiffon. • Suivez la **procédure de décompression** de ce manuel à chaque interruption de la pulvérisation et avant le nettoyage, la vérification ou l'entretien de l'équipement.
	RISQUES RELATIFS AUX FLUIDES OU FUMÉES TOXIQUES Les fluides ou fumées toxiques peuvent provoquer des blessures graves, voire mortelles, en cas de projection dans les yeux ou sur la peau, ou en cas d'inhalation ou d'ingestion. • Lisez la fiche technique de santé-sécurité (FTSS) pour prendre connaissance des risques spécifiques aux produits utilisés. • Conservez les liquides dangereux dans des récipients homologués et éliminez-les conformément à la réglementation en vigueur. • Portez toujours des gants imperméables lors de la pulvérisation ou du nettoyage de l'équipement.
	ÉQUIPEMENT DE PROTECTION INDIVIDUELLE Vous devez impérativement porter un équipement de protection approprié lorsque vous utilisez ou réparez l'équipement, ou vous trouvez dans la zone de fonctionnement de celui-ci, afin d'éviter des blessures graves telles que des lésions oculaires, l'inhalation de vapeurs toxiques, des brûlures ou la perte de l'audition. Cet équipement comprend ce qui suit, sans s'y limiter : • Des lunettes de sécurité • Le port de vêtements de protection et d'un masque respiratoire est conseillé par le fabricant de produits de pulvérisation et de solvants • Des gants • Protection auditive

⚠ AVERTISSEMENT

RISQUE D'INCENDIE ET D'EXPLOSION

Des vapeurs inflammables, telles que les vapeurs de solvant et de peinture, dans la zone de travail peuvent s'enflammer ou exploser. Afin d'éviter les risques d'incendie ou d'explosion :

- Utilisez l'équipement uniquement dans des locaux bien aérés.
- Supprimez toutes les sources d'inflammation; telles que les veilleuses, cigarettes, lampes de poche électriques et bâches plastiques (risque d'arc électrique).
- Veillez à toujours garder la zone de travail propre et exempte de débris, comme les solvants, chiffons et l'essence.
- En présence de vapeurs inflammables, ne branchez pas ou ne débranchez pas de cordons d'alimentation électrique et n'allumez pas ou n'éteignez pas la lumière.
- Mettez à la terre tous les appareils de la zone de travail. Voir le chapitre Instructions **pour la mise à la terre**.
- En cas d'étincelle d'électricité statique ou si vous sentez une décharge électrique, **arrêtez immédiatement le fonctionnement.** N'utilisez pas cet équipement tant que le problème n'a pas été déterminé et corrigé.
- La zone de travail doit être dotée d'un extincteur en état de marche.

RISQUES EN LIEN AVEC UNE MAUVAISE UTILISATION DE L'ÉQUIPEMENT

La mauvaise utilisation de l'équipement peut provoquer des blessures graves voire mortelles.

- N'utilisez pas la machine en cas de fatigue ou sous l'emprise de médicaments, de drogue ou d'alcool.
- Ne dépassez pas la pression de service ou la température maximum spécifiées pour le composant le plus sensible du système. Voir **Caractéristiques techniques** dans tous les manuels d'équipement.
- Utilisez des fluides et des solvants compatibles avec les pièces de l'équipement en contact avec le produit. Voir **Caractéristiques techniques** dans tous les manuels d'équipement. Lisez les avertissements des fabricants des produits et des solvants. Pour plus d'informations sur votre produit, demandez les fiches techniques de santé-sécurité (FTSS) à votre distributeur ou revendeur.
- Vérifiez l'équipement quotidiennement. Réparez ou remplacez immédiatement toutes les pièces usées ou endommagées en utilisant uniquement des pièces d'origine.
- Ne modifiez jamais cet équipement.
- Utilisez l'équipement uniquement aux fins auxquelles il est destiné. Pour plus d'informations, contactez votre distributeur.
- Maintenez les flexibles et les câbles à distance des zones de circulation, des bords coupants, des pièces en mouvement et des surfaces chaudes.
- Évitez de tordre ou de trop plier les flexibles. N'utilisez pas les flexibles pour tirer l'équipement.
- Tenez les enfants et les animaux à l'écart de la zone de travail.
- Observez toutes les consignes de sécurité en vigueur.

RISQUES RELATIFS AUX PIÈCES EN MOUVEMENT

Les pièces en mouvement peuvent pincer ou sectionner les doigts ou d'autres parties du corps.

- Tenez-vous à l'écart des pièces en mouvement.
- Ne faites pas fonctionner l'équipement si des sécurités ou des caches ou couvercles ont été retirés.
- Un équipement sous pression peut démarrer de façon intempestive. Avant la vérification, le déplacement, ou l'entretien de l'équipement, suivez la **Procédure de décompression** de ce manuel. Débranchez l'alimentation électrique ou pneumatique.

RISQUE DE BRÛLURE

Les surfaces de l'appareil et le fluide chauffé peuvent devenir brûlants quand l'appareil est en service. Pour éviter toute brûlure grave, ne touchez ni le fluide ni l'équipement quand ils sont chauds. Attendez qu'ils soient complètement refroidis.

Sensibilité des isocyanates à l’humidité

Les isocyanates (ISO) sont des catalyseurs utilisés dans les revêtements à deux composants : mousse et polyrésine. Les isocyanates réagissent à l’humidité et forment de petits cristaux durs et abrasifs qui restent en suspension dans le fluide. Une pellicule finit par se former sur la surface et les isocyanates commencent à se gélifier, augmentant ainsi leur viscosité.
Ces isocyanates partiellement durcis diminuent les performances et la durée de vie des pièces en contact avec le produit.

REMARQUE : L’importance de la pellicule et le degré de cristallisation varient en fonction du mélange des isocyanates, de l’humidité et de la température.

Pour éviter d’exposer les isocyanates à l’humidité :

- Utilisez toujours un récipient hermétiquement fermé avec un dessiccateur dans l’évent ou une atmosphère d’azote. **Ne conservez jamais** des isocyanates dans un récipient ouvert.
- Le système PR70 présente des axes exposés, il est donc nécessaire de prendre adopter des précautions supplémentaires lors de l’utilisation d’isocyanates. Veillez à ce que les axes soient bien essuyés et lubrifiés s’ils restent inutilisés pendant un certain temps, par exemple lors d’un arrêt pendant la nuit. Le lubrifiant crée une barrière entre l’isocyanate et l’atmosphère. Évaluez votre système et appliquez cette procédure plus fréquemment, si nécessaire.
- Utilisez des flexibles étanches à l'humidité spécialement prévus pour les isocyanates, comme ceux fournis avec l'appareil.
- N’utilisez jamais de solvants de récupération, ils pourraient contenir de l’humidité. Gardez toujours les réservoirs de solvant fermés lorsqu’ils ne sont pas utilisés.
- N’utilisez jamais de solvant d’un côté s’il a été contaminé par l’autre côté.
- Lors du remontage, lubrifiez toujours les parties filetées avec l’huile ou la graisse pour pompe d’isocyanates.

Mise à la terre

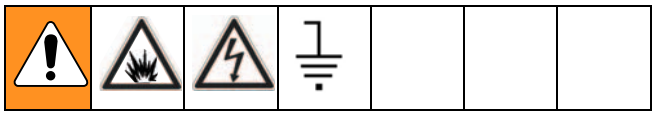

Ce produit doit être mis à la terre. En cas de court-circuit électrique, la mise à la terre réduit les risques de décharge électrique en fournissant un fil d'échappement pour le courant électrique. Ce produit est muni d'un cordon doté d'un fil de terre avec prise de mise à la terre appropriée. La fiche doit être introduite dans une prise de courant placée et mise à la terre conformément à la réglementation locale.

Une mauvaise installation de la prise de mise à la terre peut provoquer un risque de décharge électrique. Lors d'une réparation ou d'un remplacement du cordon électrique ou de la prise, ne raccordez le conducteur de terre à aucune borne à fiche plate. Le fil de terre est celui dont le revêtement isolant est de couleur verte avec ou sans lignes jaunes. Ne modifiez pas la prise fournie; si elle ne rentre pas dans la prise d'alimentation, faites installer une prise conforme par un électricien qualifié. Branchez l'appareil uniquement sur une prise de configuration identique. N'utilisez pas d'adaptateur.

Procédure de décompression

Modèles dotés du module d'affichage avancé

1. Placez un conteneur à déchets sous la vanne de distribution.
2. Accédez à l'écran Manuel.
3. Appuyez sur le bouton Ouverture de la vanne de distribution de l'écran Manuel pour relâcher la pression chimique.
4. Appuyez sur le bouton Mode de désactivation de la machine ( ).
5. Appuyez sur le commutateur de décompression du système vers le bas pour arrêter l'arrivée d'air et relâcher la pression d'air dans la machine. Il s'agit de la languette jaune située à l'arrière de la machine, sur la gauche. Le trou de la languette doit être visible.
6. Si nécessaire, insérez une goupille dans le trou pour maintenir la languette en place. Cette étape a pour but d'éviter que la pression d'air du système soit activée par mégarde.

Modèles dotés du module d'affichage standard

Avec la machine dans un état inactif :

1. Si les pistons de la machine ne sont pas complètement rétractés, rétractez-les en appuyant sur l'écran M1. Consultez le manuel 3A0429 pour obtenir plus d'informations.
2. Ouvrez à la main la vanne de distribution en appuyant sur la troisième touche programmable M1 jusqu'à ce que l'icône « » s'affiche dans le champ DV courant. Consultez le manuel 3A0429 pour obtenir plus d'informations.
3. Appuyez sur le commutateur de décompression du système vers le bas pour arrêter l'arrivée d'air et relâcher la pression d'air dans la machine. Il s'agit de la languette jaune située à l'arrière de la machine, sur la gauche. Le trou de la languette doit être visible.
4. Si nécessaire, insérez une goupille dans le trou pour maintenir la languette en place. Cette étape a pour but d'éviter que la pression d'air du système soit activée par mégarde.

Arrêt

Si la machine doit rester inactive pendant longtemps, exécutez les étapes suivantes.

1. Placez un conteneur à déchets sous la vanne de distribution.
2. Si un mélangeur statique est installé, retirez-le de l’extrémité de la vanne de distribution.
3. Placez un récipient sous la vanne de distribution puis lancez une faible pulvérisation afin de rincer les résidus de produits mélangés hors de la vanne.
4. Relâchez la pression. Voir la **Procédure de décompression**.
5. Nettoyez l’extrémité de la vanne de distribution à l’aide d’un chiffon propre et de cotons-tiges.
6. Placez un bouchon obturateur sur la vanne de distribution.

Dépannage

Avant d'entamer toute procédure de dépannage, exécutez les étapes suivantes.

1. Relâchez la pression. Voir **Procédure de décompression**, page 14.
2. Débranchez l'alimentation électrique de la machine.
3. Si la machine possède un régulateur de chaleur, laissez-la refroidir.

Pour chaque problème, essayez les solutions conseillées dans l'ordre donné afin d'éviter toute réparation inutile. Vérifiez que les coupe-circuits, interrupteurs et commandes sont correctement réglés et branchés.

Problème	Cause	Solution
Module d'affichage complètement noir	Pas d'alimentation électrique	Vérifiez que le commutateur principal arrière est sur MARCHE.
	Fusible grillé	Remplacez les fusibles de la machine.
	Raccords desserrés	Refixez le cordon à 5 broches au Module d'affichage.
	Module d'affichage défectueux	Remplacez le module d'affichage.
Produit non distribué ou distribué en quantité incorrecte sur l'un des deux côtés	Vanne à bille fermée (si installée)	Ouvrez la vanne à bille du réservoir.
	Réservoir vide	Remplissez le réservoir de produit.
	Réservoir obstrué	Recherchez une éventuelle obstruction du réservoir.
	Air dans le produit	Amorcez la machine jusqu'à ce que l'air soit enlevé.
	Vérifiez le dysfonctionnement du clapet anti-retour	Retirez; nettoyez ou remplacez le clapet anti-retour.
	Piston usé ou cassé	Retirez et remplacez le piston s'il est usé.
Piston bloqué	Air d'entrée réduit ou enlevé	Rebranchez la conduite d'air d'entrée sur la machine. Augmentez le réglage du régulateur de pression d'air.
	Mélangeur bloqué	Remplacez le mélangeur statique. Activez le minuteur de purge ou diminuez le délai entre deux doses de purge pour éviter un blocage du mélangeur.
	Réglage de la vanne de distribution ouverte (VDO) survenu trop tard	Réajustez le réglage de la VDO pour qu'il survienne plus tôt.
	Clapet anti-retour bloqué	Retirez le clapet anti-retour; nettoyez et remplacez.
	Défaillance du cylindre pneumatique	Retirez le cylindre pneumatique et réinstallez les pièces du cylindre pneumatique si nécessaire.

Problème	Cause	Solution
Fuite de produit importante par le joint de pompe arrière	Axe de pompe usé	Retirez l'ensemble de l'axe de pompe et réinstallez le kit de reconstruction de la pompe arrière.
Poids du produit distribué incorrect	La densité d'un ou plusieurs produits a changé depuis le dernier étalonnage	Ré-étalonnez la machine.
	La pression d'air de la machine a changé depuis l'étalonnage.	Réglez le régulateur de pression d'air à la valeur utilisée lors de l'étalonnage de la machine, ou étalonnez à nouveau la machine.
	Quantité insuffisante de produit dans un ou plusieurs réservoirs	Vérifiez les niveaux des réservoirs; remplissez et amorcez si nécessaire.
	Le mélangeur est légèrement bouché	Remplacez le mélangeur statique. Amorcez la machine.
	Vérifiez le dysfonctionnement du clapet anti-retour	Retirez le clapet anti-retour; nettoyez ou remplacez si nécessaire.
	Piston usé ou cassé	Remplacez le piston.
Déviation du rapport de distribution de la machine	L'un des réservoirs est vide	Vérifiez les niveaux des réservoirs. Ajoutez du produit si nécessaire.
	Vanne à bille du réservoir fermée	Ouvrez la vanne à bille du réservoir. Amorcez la machine.
	Machine déphasée	Procédez à la mise en phase de la machine.
	Vérifiez le dysfonctionnement du clapet anti-retour	Retirez le clapet anti-retour; nettoyez ou remplacez si nécessaire.
	Piston usé ou cassé	Remplacez le piston.
Pompes refoulant le produit du flexible de vanne	Vérifiez si le clapet anti-retour est coincé en position ouverte	Retirez le clapet anti-retour, nettoyez-le ou remplacez-le si nécessaire.

Codes d'erreur (Module d'affichage avancé)

Code-Classe-Événement Illustrés sur l'écran Erreurs	Description	Réf. comportement du système
050X-A-Mauvais étalonnage système	Mauvais étalonnage	5
06CX-A-Jeton non-valide	Jeton principal absent ou incorrect	4
A401-A-Surintensité Z1	Surintensité chauffage, Zone N°1	7
A402-A-Surintensité Z2	Surintensité chauffage, Zone N°2	7
A403-A-Surintensité Z3	Surintensité chauffage, Zone N°3	7
A404-A-Surintensité Z4	Surintensité chauffage, Zone N°4	7
A4C1-A-Surintensité ventilateur Z1	Intensité relais 2 élevée, Zone N°1	7
A4C2-A-Surintensité ventilateur Z2	Intensité relais 2 élevée, Zone N°2	7
A4C3-A-Surintensité ventilateur Z3	Intensité relais 2 élevée, Zone N°3	7
A4C4-A-Surintensité ventilateur Z4	Intensité relais 2 élevée, Zone N°4	7
A701-A-Chauffage défectueux Z1	Intensité du chauffage inattendue, Zone N°1	7
A702-A-Chauffage défectueux Z2	Intensité du chauffage inattendue, Zone N°2	7
A703-A-Chauffage défectueux Z3	Intensité du chauffage inattendue, Zone N°3	7
A704-A-Chauffage défectueux Z4	Intensité du chauffage inattendue, Zone N°4	7
A7C1-A-Sortie ventilateur défectueuse Z1	Intensité relais 2 inattendue, Zone N°1	7
A7C2-A-Sortie ventilateur défectueuse Z2	Intensité relais 2 inattendue, Zone N°2	7
A7C3-A-Sortie ventilateur défectueuse Z3	Intensité relais 2 inattendue, Zone N°3	7
A7C4-A-Sortie ventilateur défectueuse Z4	Intensité relais 2 inattendue, Zone N°4	7
B10X-A-Demande petite dose	Dose demandée inférieure au minimum requis	5
CAC1-A-Comm. Erreur FCM 1	Erreur de communication, MCF3 N°1	2
CAC1-A-Comm. Erreur MCF2	Erreur de communication, MCF3 N°2	3
CAC1-A-Comm. Erreur chauffage Z1	Erreur de communication, zone de chauffage N°1	1
CAC1-A-Comm. Erreur chauffage Z2	Erreur de communication, zone de chauffage N°2	1
CAC1-A-Comm. Erreur chauffage Z3	Erreur de communication, zone de chauffage N°3	1
CAC1-A-Comm. Erreur chauffage Z4	Erreur de communication, zone de chauffage N°4	1
DEFX-A-Course piston trop longue	Course piston trop longue	5
DJ0X-D-Capteur linéaire défectueux	Mauvais capteur de position linéaire	6
F2A-Débit côté A faible	Débit côté A faible, différence acceptable entre les données d'étalonnage et celles saisies par l'utilisateur.	6

Code-Classe-Événement Illustrés sur l'écran Erreurs	Description	Réf. comportement du système
F2B-Débit côté B faible	Débit du côté B faible, différence entre les données d'étalonnage et celles saisies par l'utilisateur.	6
F2FX-D-Vitesse delta négative	Vitesse delta négative	6
F3FX-D-Vitesse delta positive	Vitesse delta positive	6
F6A-Débitmètre A défectueux	Défaillance du débitmètre A ou problème de connexion entre le Module de contrôle des fluides et le débitmètre A	6
F6B-Débitmètre B défectueux	Défaillance du débitmètre B ou problème de connexion entre le Module de contrôle des fluides et le débitmètre B	6
L2AX-D-Niveau bas réservoir A	Niveau bas de produit, réservoir A	6
L2BX-D-Niveau bas réservoir B	Niveau bas de produit, réservoir B	6
L2FX-D-Niveau bas réservoirs A et B	Niveau bas de produit, deux réservoirs	6
L8AX-D-Remplissage tardif A	Échec du remplissage automatique, côté A	6
L8AX-D-Remplissage tardif B	Échec du remplissage automatique, côté B	6
P2AX-D-Pression faible A	Pression côté A faible, différence acceptable entre les données de l'étalonnage et celles saisies par l'utilisateur.	6
P2BX-D-Pression faible B	Pression côté B faible, différence acceptable entre les données de l'étalonnage et celles saisies par l'utilisateur.	6
P3AX-D-Pression A élevée	Pression côté A élevée, différence entre les données de l'étalonnage et celles saisies par l'utilisateur.	6
P3BX-D-Pression B élevée	Pression côté B élevée, différence entre les données de l'étalonnage et celles saisies par l'utilisateur.	6
P6AX-D-Erreur pression A	Problème avec le capteur de pression du piston côté A ou problème de connexion du capteur	6
P6BX-D-Erreur pression B	Problème avec le capteur de pression du piston côté B ou problème de connexion du capteur	6
P6DX-D-Erreur pression A/B	Problème avec le capteur de pression des pistons côtés A et B ou problème avec la connexion du capteur	6
P7DX-D-Déphasé	Machine déphasée, différence entre les données de l'étalonnage et celles saisies par l'utilisateur.	6
R2-Rapport A:B faible	Le rapport A:B est faible, différence entre les données de l'étalonnage et celles saisies par l'utilisateur.	6

Code-Classe-Événement Illustrés sur l'écran Erreurs	Description	Réf. comportement du système
R3-Rapport A:B élevé	Le rapport A:B est élevé, différence entre les données de l'étalonnage et celles saisies par l'utilisateur.	6
T201-D-Température produit basse Z1	Produit en-dessous de la température normale, Zone N°1	8
T202-D-Température produit basse Z2	Produit en-dessous de la température normale, Zone N°2	8
T203-D-Température produit basse Z3	Produit en-dessous de la température normale, Zone N°3	8
T204-D-Température produit basse Z4	Produit en-dessous de la température normale, Zone N°4	8
T401-A-Température produit élevée Z1	Produit au-dessus de la température normale, Zone N°1	7
T402-A-Température produit élevée Z2	Surchauffe produit, Zone N°2	7
T403-A-Température produit élevée Z3	Produit au-dessus de la température normale, Zone n°3	7
T404-A-Température produit élevée Z4	Surchauffe produit, Zone N°4	7
T4C1-A-Surchauffe couverture Z1	Surchauffe couverture, Zone N°1	7
T4C2-A-Surchauffe couverture Z2	Surchauffe couverture, Zone N°2	7
T4C3-A-Surchauffe couverture Z3	Surchauffe couverture, Zone N°3	7
T4C4-A-Surchauffe couverture Z4	Surchauffe couverture, Zone N°4	7
T601-A-Problème RTD produit Z1	Problème RTD produit, Zone N°1	7
T602-A-Problème RTD produit Z2	Problème RTD produit, Zone N°2	7
T603-A-Problème RTD produit Z3	Problème RTD produit, Zone N°3	7
T604-A-Problème RTD produit Z4	Problème RTD produit, Zone N°4	7
T6C1-A-Problème RTD couverture Z1	Problème RTD couverture , Zone N°1	7
T6C2-A-Problème RTD couverture Z2	Problème RTD couverture, Zone N°2	7
T6C3-A-Problème RTD couverture Z3	Problème RTD couverture, Zone N°3	7
T6C4-A-Problème RTD couverture Z4	Problème RTD couverture, Zone N°4	7
T801-A-Pas de chauffage Z1	Pas de montée en température, Zone N°1	7
T802-A-Pas de chauffage Z2	Pas de montée en température, Zone N°2	7
T803-A-Pas de chauffage Z3	Pas de montée en température, Zone N°3	7
T804-A-Pas de chauffage Z4	Pas de montée en température, Zone N°4	7
T901-A-Arrêt thermocontact Z1	Disjoncteur thermique ouvert, Zone N°1	7
T902-A-Arrêt thermocontact Z2	Disjoncteur thermique ouvert, Zone N°2	7

Code-Classe-Événement Illustrés sur l'écran Erreurs	Description	Réf. comportement du système
T903-A-Arrêt thermocontact Z3	Disjoncteur thermique ouvert, Zone N°3	7
T904-A-Arrêt thermocontact Z4	Disjoncteur thermique ouvert, Zone N°4	7
T9C1-A-Arrêt contrôle Z1	Surchauffe PCB, Zone N°1	7
T9C2-A-Arrêt contrôle Z2	Surchauffe PCB, Zone N°2	7
T9C3-A-Arrêt contrôle Z3	Surchauffe PCB, Zone N°3	7
T9C4-A-Arrêt contrôle Z4	Surchauffe PCB, Zone N°4	7
WM01-A-Erreur intensité Z1	Intensité relais 1 élevée, Zone N°1	7
WM02-A-Erreur intensité Z2	Intensité relais 1 élevée, Zone N°2	7
WM03-A-Erreur intensité Z3	Intensité relais 1 élevée, Zone N°3	7
WM04-A-Erreur intensité Z4	Intensité relais 1 élevée, Zone N°4	7
WMC1-A-Erreur contrôle Z1	Intensité relais 1 inattendue, Zone N°1	7
WMC2-A-Erreur contrôle Z2	Intensité relais 1 inattendue, Zone N°2	7
WMC3-A-Erreur contrôle Z3	Intensité relais 1 inattendue, Zone N°3	7
WMC4-A-Erreur contrôle Z4	Intensité relais 1 inattendue, Zone N°4	7

Descriptions des comportements du système

REMARQUE : Les descriptions des comportements du système concernent uniquement le Module d'affichage avancé.

Référence de comportement du système	Description de comportement du système
1	Lorsque cette erreur est générée, le code d'erreur s'affiche à l'écran tant que l'utilisateur n'a pas pris connaissance de la situation en appuyant sur le bouton Entrée (↵). Le contrôle du chauffage est désactivé, l'auto-séquençage en cours est interrompu et la pédale de commande est désactivée tant que l'utilisateur n'a pas pris connaissance de l'erreur. Une fois la condition d'erreur effacée, le contrôle du chauffage peut être réactivé à partir de l'écran d'accueil. Cette erreur ne désactive pas la purge ou la recirculation.
2	Lorsque cette erreur est générée, le code d'erreur s'affiche à l'écran tant que l'utilisateur n'a pas pris connaissance de la situation en appuyant sur le bouton Entrée (↵). Le fonctionnement physique de la machine est suspendu tant que la condition d'erreur n'a pas été corrigée. Le module d'affichage peut être utilisé, mais toutes les commandes envoyées de la machine sont ignorées.

Référence de comportement du système	Description de comportement du système
3	Lorsque cette erreur est générée, le code d'erreur s'affiche à l'écran tant que l'utilisateur n'a pas pris connaissance de la situation en appuyant sur le bouton Entrée (↵). Tout auto-séquençage en cours est interrompu et la pédale de commande est désactivée tant que l'utilisateur n'a pas pris connaissance de l'erreur. Cette erreur ne désactive pas la purge ou la recirculation. Toutes les fonctions dépendant du Module de contrôle des fluides N°2 sont désactivées jusqu'à ce que la condition d'erreur soit corrigée.
4	Lorsque cette erreur est générée, une fenêtre indiquant le code d'erreur s'affiche tant que la condition d'erreur n'est pas corrigée. La machine et le module d'affichage sont totalement désactivés jusqu'à ce que la condition d'erreur soit corrigée.
5	Lorsque cette erreur est générée, une fenêtre indiquant le code d'erreur s'affiche. Toute opération d'auto-séquençage, du minuteur de purge ou du minuteur de recirculation en cours est interrompue et la pédale de commande est désactivée tant que la condition d'erreur n'a pas été corrigée. Le message d'erreur s'affiche tant que la condition d'erreur n'a pas été corrigée. Lorsque la condition d'erreur est effacée, toutes les options peuvent être réactivées.
6	Lorsque cette erreur est générée, le code d'erreur s'affiche à l'écran tant que l'utilisateur n'a pas pris connaissance de la situation en appuyant sur le bouton Entrée (↵). Tout auto-séquençage en cours est interrompu et la pédale de commande est désactivée tant que l'utilisateur n'a pas pris connaissance de l'erreur. Une fois le code d'erreur pris en compte, la machine reprend son fonctionnement normal. L'erreur s'affiche sur l'écran d'erreurs tant que la condition n'a pas été effacée. Le code d'erreur ne réapparaît pas sauf si la condition d'erreur est effacée puis se présente à nouveau. Cette erreur ne désactive pas la purge ou la recirculation.
7	Lorsque cette erreur est générée, le code d'erreur s'affiche à l'écran tant que l'utilisateur n'a pas pris connaissance de la situation en appuyant sur le bouton Entrée (↵). Toutes les options de chauffage sont désactivées, l'auto-séquençage en cours est interrompu et la pédale de commande est désactivée tant que l'utilisateur n'a pas pris connaissance de l'erreur. Une fois la condition d'erreur effacée, le contrôle du chauffage peut être réactivé à partir de l'écran d'accueil. Cette erreur ne désactive pas la purge ou la recirculation.
8	Lorsque cette erreur est générée, le code d'erreur s'affiche à l'écran tant que l'utilisateur n'a pas pris connaissance de la situation en appuyant sur le bouton Entrée (↵). Toutes les options de chauffage restent actives, l'auto-séquençage en cours est interrompu et la pédale de commande est désactivée tant que l'utilisateur n'a pas pris connaissance de l'erreur. Cette erreur ne désactive pas la purge ou la recirculation.

Codes d’erreur (Module d’affichage standard)

Lorsque la machine est en marche et qu’un problème est détecté, un code d’erreur est généré. Les codes d’erreur sont généralement générés lorsque la machine est inactive, après distribution d’une dose de produit.

Si des codes d’erreur sont générés, un écran contenant une séquence d’animation, le numéro du code d’erreur et un symbole (ICÔNE) représentant l’erreur détectée s’affiche. Le HMI émet également une tonalité d’erreur. Cette tonalité ne peut pas être désactivée.

Lorsqu’une défaillance est détectée, la machine est automatiquement arrêtée et reste inactive jusqu’à ce que l’utilisateur ait pris connaissance de la situation. Si un minuteur de purge était actif avant l’émission du code d’erreur, il est interrompu et doit être redémarré par l’utilisateur en distribuant une dose après avoir pris connaissance de l’erreur.

L’écran type suivant s’affiche lorsqu’un code d’erreur est généré :

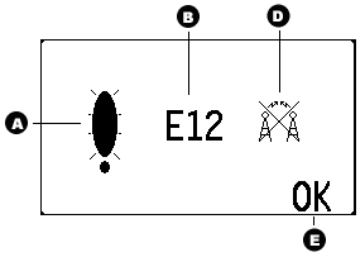

FIG. 1 : Écran type de code d’erreur

Légende :
A Champ d’animation du code d’erreur
B Champ de numéro du code d’erreur
D ICÔNE du code d’erreur
E ICÔNE Confirmation du code d’erreur

Lorsqu’un code d’erreur est généré, l’utilisateur doit confirmer la condition en appuyant sur la touche programmable située sous l’ICÔNE OK.

Une fois que l’utilisateur a appuyé sur la touche OK, le numéro d’erreur illustré à la FIG. 1, reste affiché dans le coin inférieur gauche de l’écran de fonctionnement tant que la condition persiste.

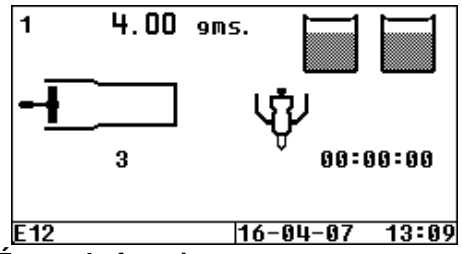

FIG. 2 : Écran de fonctionnement type avec code d’erreur actif

Le numéro d’erreur E12 de l’exemple reste affiché sur l’écran de fonctionnement tant que la condition d’erreur n’a pas été corrigée. Lorsque le problème est corrigé, le numéro d’erreur E12 de l’exemple disparaît de l’écran.

Si plusieurs conditions de code d’erreur existent pour la machine, les numéros de « EXX » correspondants sont énumérés sur le côté inférieur gauche, séparés par des virgules.

Code d’erreur	Titre	Cause, détails	ICÔNE
E11	Erreur touche bloquée	Une touche sur la membrane a été activée (pressée) pendant > 30 secondes sans interruption. Remplacez le HMI. Ce code d’erreur ne nécessite pas de validation de la part de l’utilisateur et s’efface automatiquement lorsque la condition est corrigée.	
E12	Erreur de communication	Le module d’affichage a perdu toute communication avec le Module de contrôle des fluides. La distribution de produit est désactivée si cette condition existe. Vérifiez les câbles de communication entre les 2 composants électroniques ou vérifiez le HMI et/ou le Module de contrôle des fluides. Cette erreur réapparaît tant que la condition n’a pas été corrigée.	
E13	Erreur jeton d’exécution incorrect ou inexistant	Le jeton d’exécution du FCM est absent (non installé) ou ne détient pas les données correctes.	

Code d'erreur	Titre	Cause, détails	ICÔNE
E21	Erreur de délai de la course du piston	Une action de course du piston a pris > 55 secondes. Généralement causée par un manque ou une absence totale de pression d'air dans la machine ou par une interférence mécanique avec le piston. Vérifiez la pression de la ligne d'entrée de la machine.	
E23	Erreur de dose demandée inférieure au minimum requis	L'utilisateur a demandé une dose au volume minimal autorisé paramétré lors de l'étalonnage. (< 15 % de course, S/O en mode Opérateur).	
E24	Erreur d'étalonnage incorrect	L'étalonnage effectué sur la machine est incorrect, la dose demandée ne peut donc pas être distribuée. Par exemple, ce code d'erreur apparaît si la masse d'une dose d'étalonnage à grand volume de course est inférieure à celle d'une dose d'étalonnage à court volume de course (écran C4). Ce code d'erreur apparaît également si le câblage relié au transducteur de position linéaire est inversé. Il en est de même si des positions de piston incorrectes sont calibrées (écran C1).	
E25	Vitesse delta (« V ») sans erreur	La vitesse du piston est inférieure à la vitesse d'étalonnage mesurée, selon le pourcentage sélectionné par l'utilisateur (20, 40 ou 60 %). Si l'utilisateur sélectionne 0 %, cette fonction de surveillance ou d'alarme est désactivée. La précision du volume de dose pourrait en être affectée. Ce problème apparaît généralement lorsque le régulateur de pression de la machine est paramétré avec des valeurs différentes de celles enregistrées au moment de l'étalonnage de la machine. Une autre cause moins probable peut être une panne mécanique de la distribution (piston usé, etc.). Ce code d'erreur n'apparaît pas dans le cas d'une dose de purge ou lorsque la machine est en mode Opérateur.	ΔV-
E26	Vitesse Delta (« V ») avec erreur	La vitesse du piston est supérieure à la vitesse d'étalonnage mesurée, selon le pourcentage sélectionné par l'utilisateur (20, 40 ou 60 %). Si l'utilisateur sélectionne 0 %, cette fonction de surveillance ou d'alarme est désactivée. La précision du volume de dose pourrait en être affectée. Ce problème apparaît généralement lorsque le régulateur de pression de la machine est paramétré avec des valeurs différentes de celles enregistrées au moment de l'étalonnage de la machine. Une autre cause moins probable peut être une panne mécanique de la distribution (piston usé, etc.). Ce code d'erreur n'apparaît pas dans le cas d'une dose de purge ou lorsque la machine est en mode Opérateur.	ΔV+
E27	Niveau bas de produit, alarme ou erreur pour le réservoir A	Le niveau du réservoir A est bas (s'affiche uniquement si le détecteur de réservoir est activé). Remplissez le réservoir A de produit. Les erreurs de niveau des réservoirs sont générées après chaque dose, si la condition persiste.	
E28	Niveau bas de produit, alarme ou erreur pour le réservoir B	Le niveau du réservoir B est bas (s'affiche uniquement si le détecteur de réservoir est activé). Remplissez le réservoir B de produit. Les erreurs de niveau des réservoirs sont générées après chaque dose, si la condition persiste.	
E29	Niveau bas de produit, alarme ou erreur pour les deux réservoirs	Le niveau des réservoirs A et B est bas (s'affiche uniquement si le détecteur de réservoir est activé). Remplissez les deux réservoirs de produit. Les erreurs de niveau des réservoirs sont générées après chaque dose, si la condition persiste.	
E50	Mauvais capteur de position linéaire	Le capteur de position linéaire présente une anomalie. Vérifiez ou remplacez le câblage.	

Schémas électriques

REMARQUE : *Les sections n° 2 du module de contrôle des fluides ne s'appliquent qu'aux modèles avec des fonctions en option achetées.*

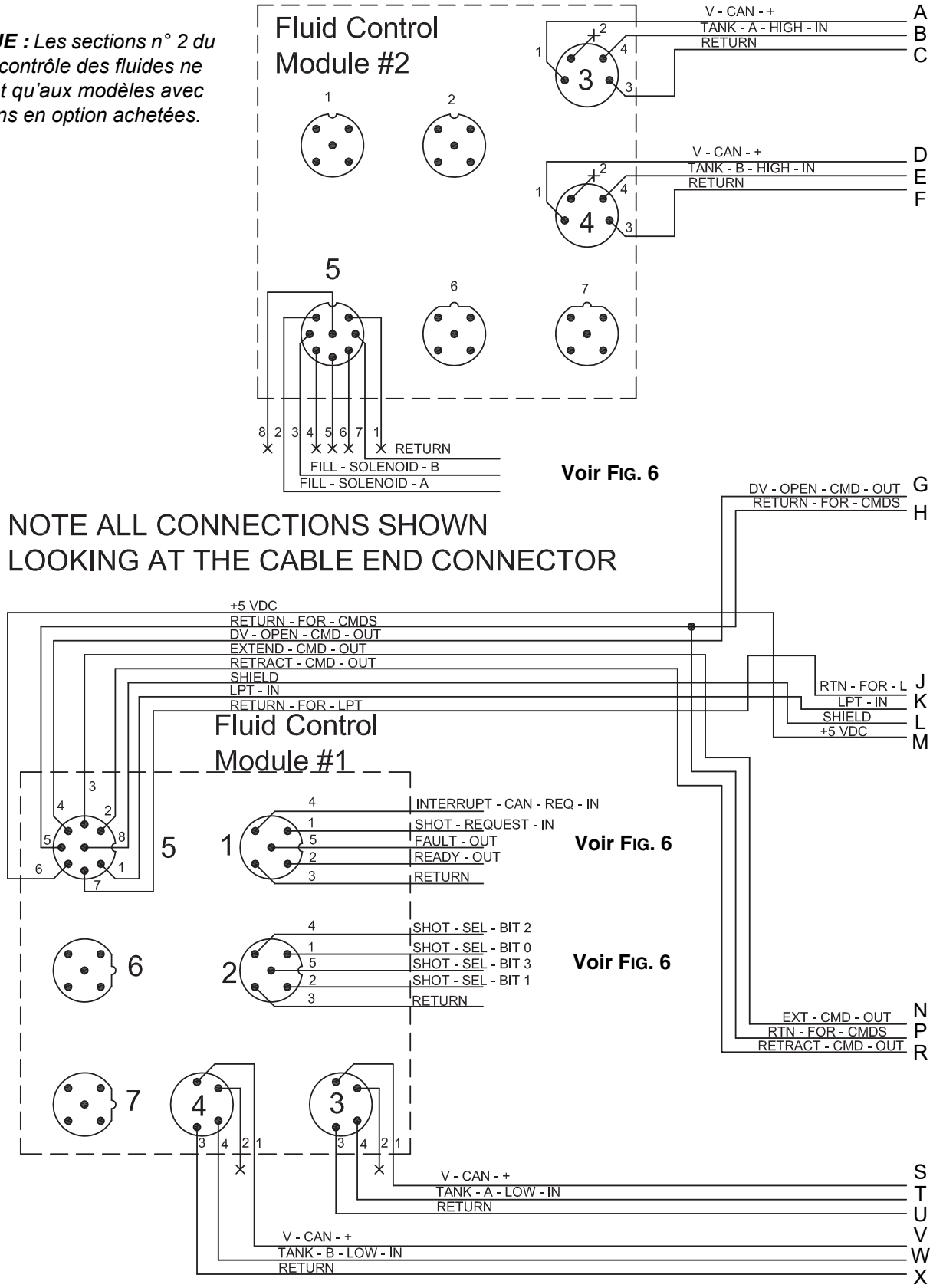

FIG. 3 : Schéma électrique - Page 1

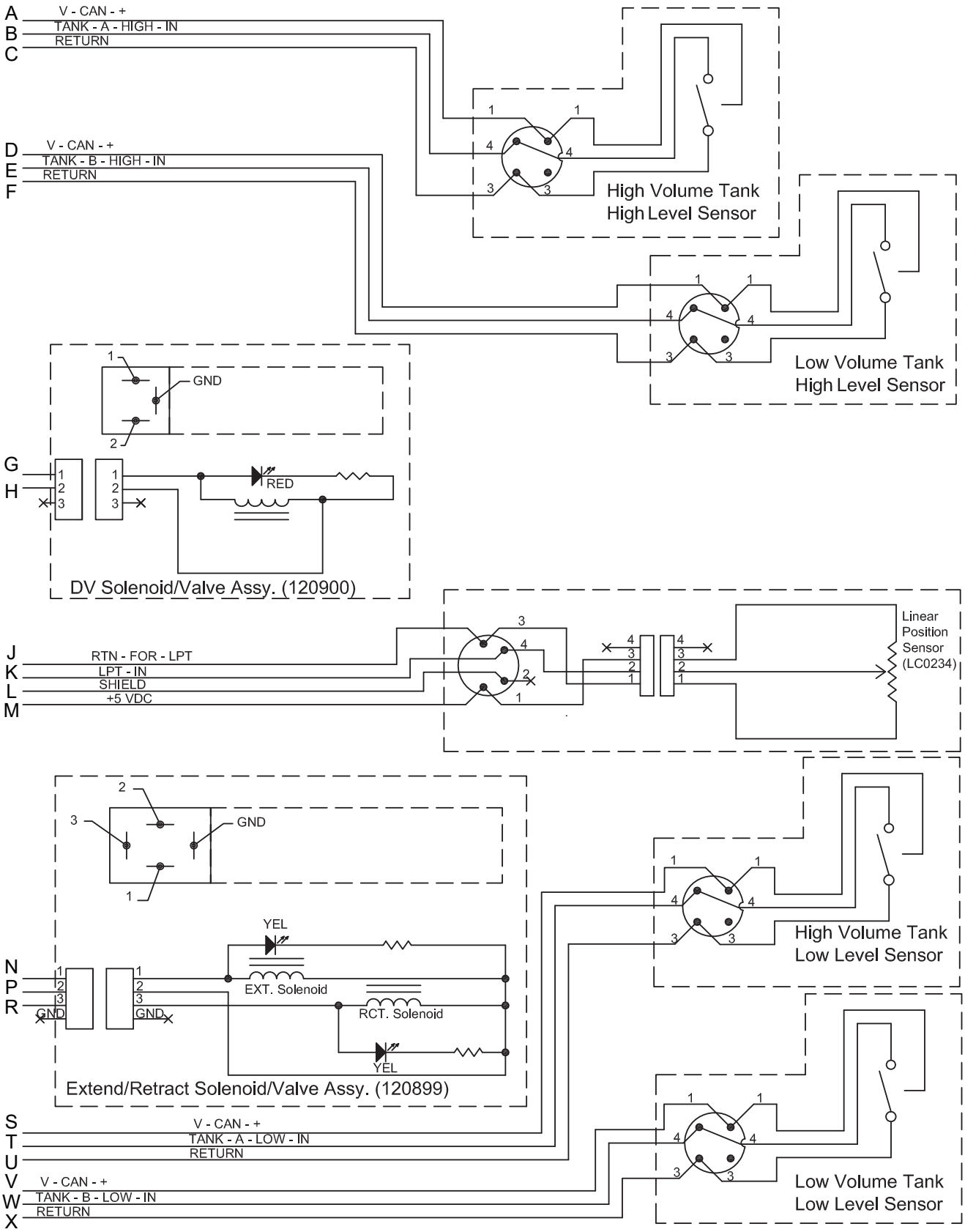

FIG. 4 : Schéma électrique - Page 2

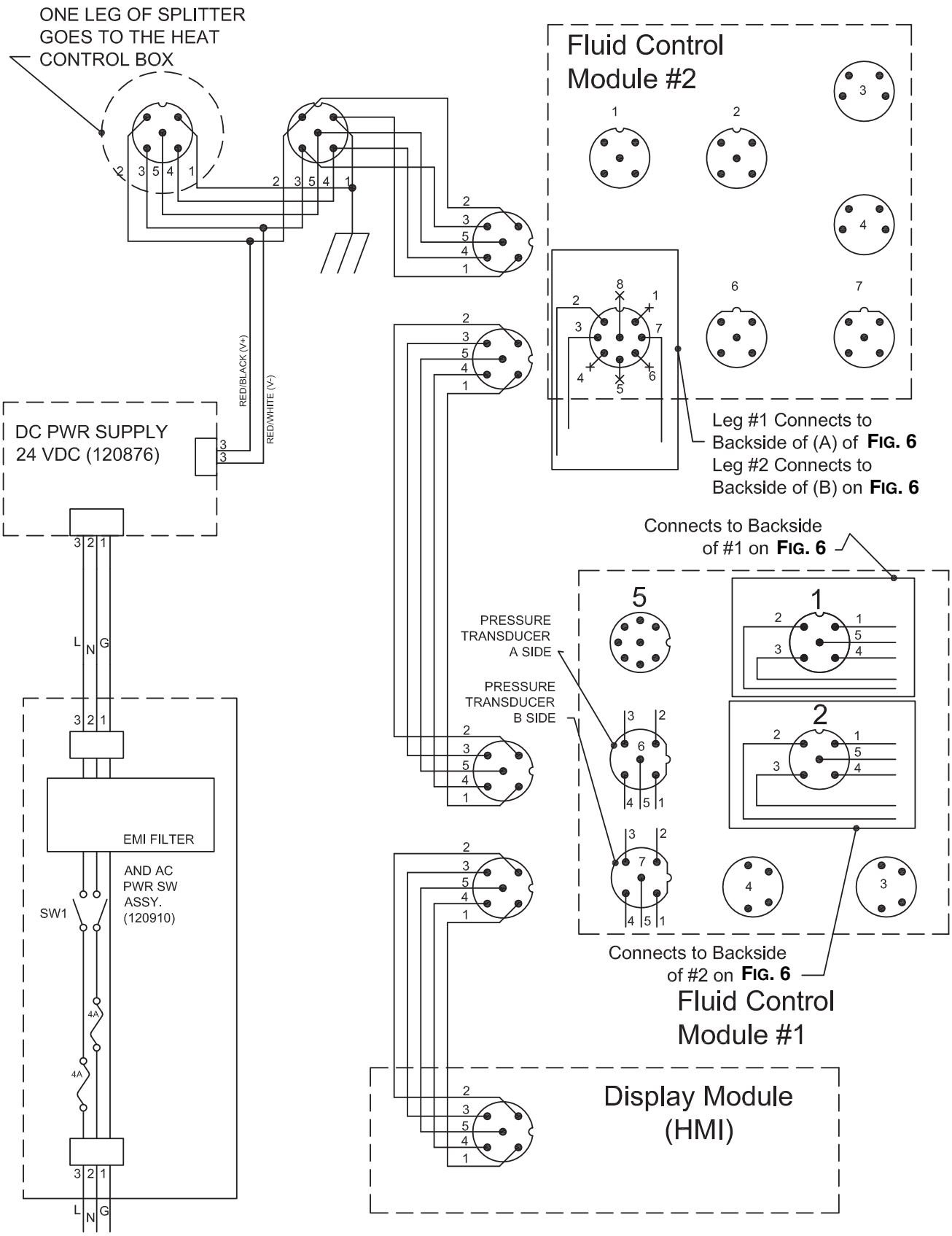

FIG. 5 : Schéma électrique - Page 3

REMARQUE : Consultez le manuel d'utilisation du PR70 pour obtenir des instructions concernant l'interface de contrôle externe en option.

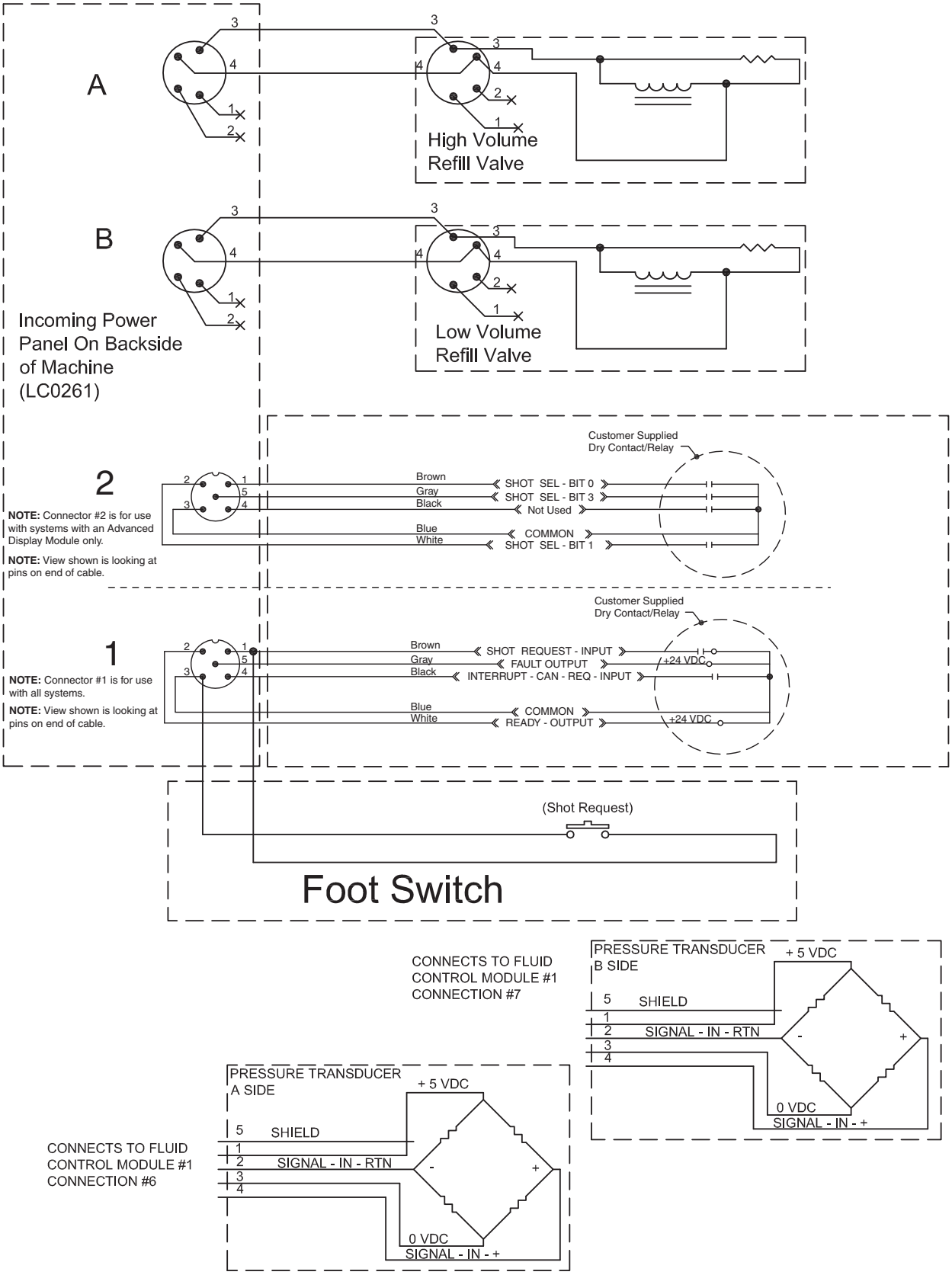

FIG. 6 : Schéma électrique - Page 4

Réparation

Installation du kit HydraCheck

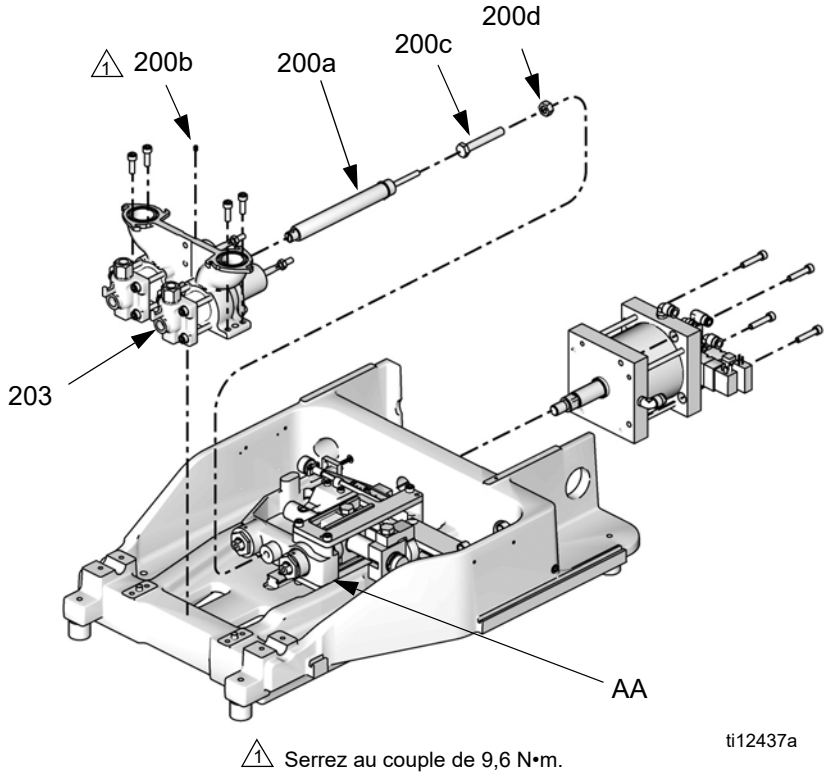

FIG. 7 : Installation de l'HydraCheck - Base à rapport variable

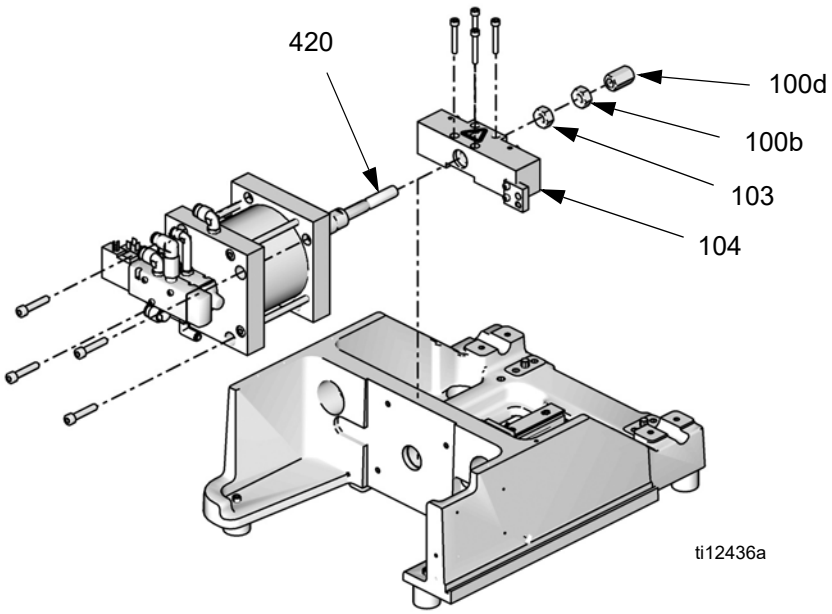

FIG. 8 : Installation de l'HydraCheck - Base à rapport fixe

La procédure suivante s'applique aux bases à rapport fixe et à rapport variable, sauf spécification contraire. Voir FIG. 7 et FIG. 8 pour obtenir les références des pièces. Voir **Kits** à la page 77 pour connaître les numéros de kit.

REMARQUE : Le kit HydraCheck est destiné à être utilisé avec des produits à faible viscosité pour réduire les projections. Il n'est pas destiné à être utilisé comme un minuteur ou un régulateur de débit.

Préparation de la machine pour l'installation du kit

1. Accédez à l'écran Manuel.
2. Appuyez sur le bouton de commande Rétracter piston.
3. Relâchez la pression du système. Voir la **Procédure de décompression** à la page 14.
4. Retirez les vis de la protection (2202, 2409). Voir FIG. 17 à la page 44 et FIG. 21 à la page 48.
5. Retirez la protection (117, 214). Voir FIG. 16 à la page 42 et FIG. 21 à la page 48.

Installation de l'amortisseur de l'HydraCheck

Assurez-vous que la pression du système est relâchée et désactivée.

6. Installez l'amortisseur de chocs (200a) dans l'ouverture du sous-ensemble de la pompe (203) en plaçant la rainure pour le circlip à l'arrière de l'ensemble de la pompe. L'amortisseur de chocs peut être installé par l'avant ou par l'arrière du sous-ensemble de la pompe.
7. Installez le circlip (inclus avec l'amortisseur, non illustré) sur l'amortisseur de chocs (200a) dans la rainure la plus éloignée du sous-ensemble de la pompe.
8. Installez la vis de réglage (200b) et serrez au couple de 9,6 N•m.

Installation de la vis / du bouchon de réglage

9. **Sur les modèles à rapport variable,** installez l'écrou hexagonal (200d) et la vis de réglage (200c) sans les serrer sur le bloc d'entraînement à rapport variable (AA).
   Sur les modèles à rapport fixe, installez l'écrou hexagonal (100b) et le bouchon de réglage (100d) sans les serrer sur l'axe du cylindre pneumatique (420).

Réglage de la vis / du bouchon de réglage

10. Poussez le bloc d'entraînement (104, AA) vers l'avant jusqu'à ce qu'il rencontre une résistance en atteignant le cylindre. Assurez-vous que cette résistance n'est pas due au contact de l'amortisseur de chocs (200a) avec la vis de réglage (200c) ou le bouchon de réglage (100d).
11. Réglez la vis de réglage ou le bouchon de réglage jusqu'à ce qu'il/elle touche l'amortisseur de chocs.
12. **Sur les modèles à rapport variable,** maintenez la vis de réglage (200c) en place et serrez l'écrou hexagonal (200d) contre le bloc d'entraînement (AA).
    Sur les modèles à rapport fixe, maintenez le bouchon de réglage (100d) en place et serrez l'écrou hexagonal (100b) contre le bouchon de réglage.

Préparation de la machine pour l'utilisation

13. Montez le commutateur de décompression du système afin d'activer la pression du système. Il s'agit de la languette jaune située à l'arrière de la machine, sur la gauche.

Réglage de la résistance aux chocs

14. Pulvérisez une dose afin d'évaluer la façon dont l'amortisseur de chocs affecte la vitesse du bloc d'entraînement (104, AA).
15. L'amortisseur de chocs est doté d'une échelle numérique sur une face. Tournez le bouton gradué vers une valeur plus élevée pour augmenter la résistance. Tournez le bouton vers une valeur plus faible pour diminuer la résistance.
16. Répétez ces étapes jusqu'à obtenir la résistance souhaitée.

Installation du kit du cylindre pneumatique

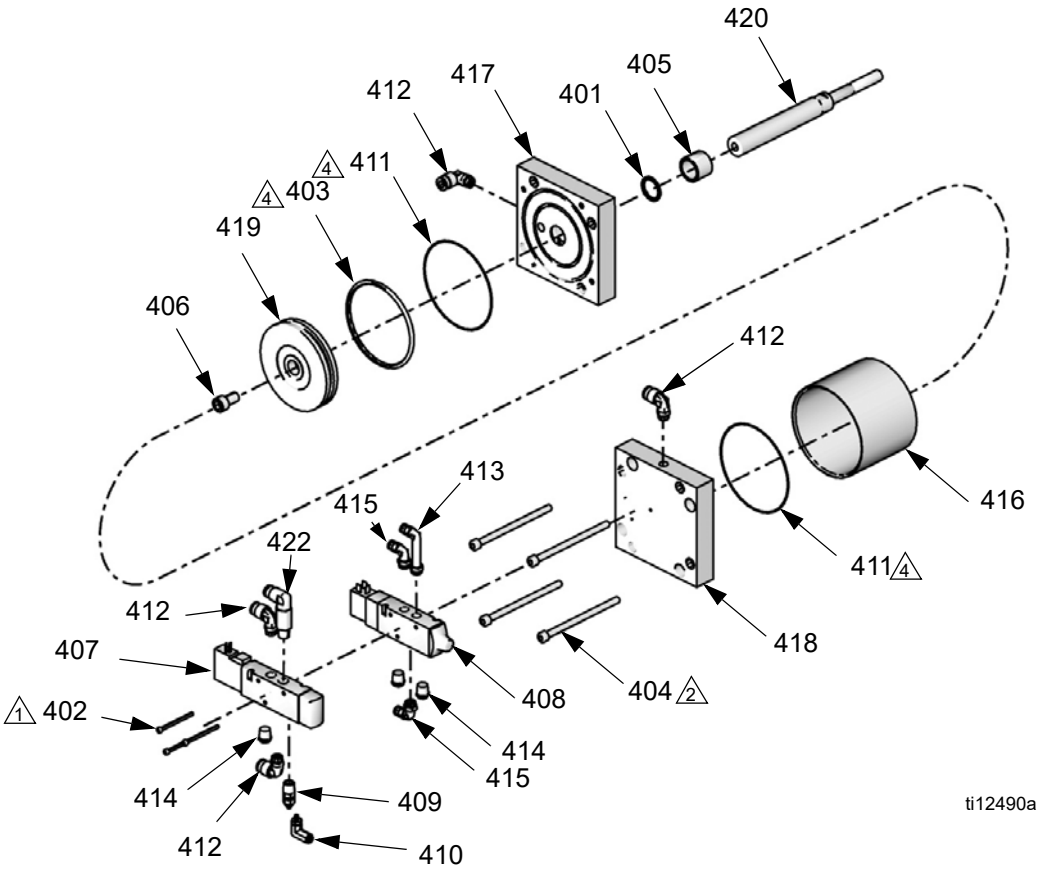

1 Serrez au couple de 4,6 N•m.

2 Serrez au couple de 39,5 N•m.

3 Serrez au couple de 135 N•m.

4 Enduisez toutes les surfaces de glissement de lubrifiant, pièce115982.

5 Appliquez du produit d'étanchéité sur les raccords npt.

Voir **Kits** à la page 77 pour connaître les numéros de kit.

Préparation de la machine pour l'installation du kit

1. Relâchez la pression. Voir **Procédure de décompression**, page 14.
2. Mettez la machine hors tension. Voir **Arrêt**, page 15.
3. Débranchez le flexible d'entrée d'air comprimé.
4. Retirez les vis de la protection (2202, 2409). Voir FIG. 17 à la page 44 et FIG. 21 à la page 48.
5. Retirez la protection (117, 214). Voir FIG. 16 à la page 42 et FIG. 21 à la page 48.

Démontage du cylindre pneumatique

6. Retirez le support d'alimentation (110) de la machine en retirant les deux vis de fixation (109). Voir la FIG. 15 à la page 41.
7. Retirez les deux électrovannes (407, 408) de l'extrémité aveugle du cylindre (418) en enlevant les trois vis d'assemblage à six pans creux (402).
8. Retirez tous les écrous hexagonaux (103, 100b, 100d) reliant la tige de piston au bloc d'entraînement à l'aide d'une clé à fourche. Voir la FIG. 15 à la page 41.
9. Retirez les quatre vis (108) qui fixent l'extrémité de la tige du cylindre (417) au châssis. Voir la FIG. 15 à la page 41. Accédez aux vis grâce aux quatre trous à l'extrémité aveugle (418) à l'aide d'une longue clé Allen.

10. Retirez partiellement le cylindre pneumatique en le tirant depuis l'arrière de la machine jusqu'à ce que les conduites d'air reliées aux raccords coudés soient visibles.

11. Une fois le cylindre partiellement retiré, débranchez les conduites d'air des raccords coudés du cylindre pneumatique.

12. Démontez intégralement le cylindre pneumatique.

13. Sur une table de travail, démontez le cylindre pneumatique en retirant les quatre longues vis (404) qui fixent les deux blocs-cylindres.

Nettoyage et vérification des pièces

14. Assurez-vous qu'il n'y a pas de rayures sur le tuyau du cylindre (416) et le piston (419). Remplacez si nécessaire.

15. À l'aide d'un chiffon propre, éliminez toute trace de graisse présente à l'intérieur du tuyau (416), à l'extérieur du piston (419) et sur la tige du cylindre (420).

16. Retirez les deux joints toriques (411) des blocs-cylindres des blocs (417, 418) et remplacez-les.

17. Retirez et remplacez le joint torique du piston (403).

18. Retirez la tige du cylindre (420) du bloc d'extrémité de la tige (417).

19. Retirez le joint torique de la tige (401) du bloc d'extrémité de la tige (417), puis remplacez-le.

20. Appliquez un lubrifiant haute température (pièce 115982) sur l'intérieur du tuyau (416), l'extérieur du piston (419), les joints toriques et la tige du cylindre (420).

Remontage du cylindre pneumatique

AVIS
Dans l'étape suivante, les vis longues doivent être serrées en croix. Le non-respect de ces consignes peut entraîner des dégâts dans le cylindre pneumatique.

21. Revissez à la main les quatre vis longues (404) qui fixent les deux blocs d'entraînement (417, 418). Serrez ensuite les boulons au couple de 39,5 N•m en croix.

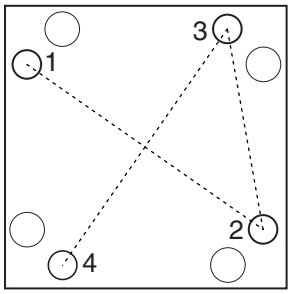

22. Insérez la tige du cylindre (420) dans le trou du bloc d'extrémité du cylindre (417) et du châssis.

23. Avant de replacer complètement le cylindre, rebranchez les conduites d'air aux raccords coudés du bloc du cylindre. Vérifiez que les conduites d'air sont correctement branchées.

24. Replacez les quatre vis (108) qui fixent le bloc d'extrémité de la tige du cylindre (417) au châssis. Voir la FIG. 15 à la page 41.

25. Réinstallez les écrous hexagonaux (103, 100b, 100d) sur la tige du cylindre (420) et serrez au couple de 135 N•m. Voir la FIG. 15 à la page 41.

26. Installez les trois vis (402) qui fixent les électrovannes (407, 408) au bloc d'extrémité aveugle (418). Serrez au couple de 4,6 N•m.

Préparation de la machine pour l'utilisation

27. Replacez le support d'alimentation (110) en réinstallant les deux vis de fixation (109). Voir la FIG. 15 à la page 41.

28. Rebranchez le flexible d'entrée d'air comprimé.

29. Mettez la machine en marche et assurez-vous qu'il n'y a aucune fuite d'air.

30. Installez la protection (117, 214). Voir FIG. 20 à la page 47 et FIG. 21 à la page 48.

31. Installez les vis de la protection (2202, 2409). Voir FIG. 17 à la page 44 et FIG. 21 à la page 48.

32. Étalonnez la machine. Consultez le manuel d'utilisation approprié, indiqué au début de ce manuel, pour connaître la procédure.

Installation du kit de reconstruction de la pompe arrière

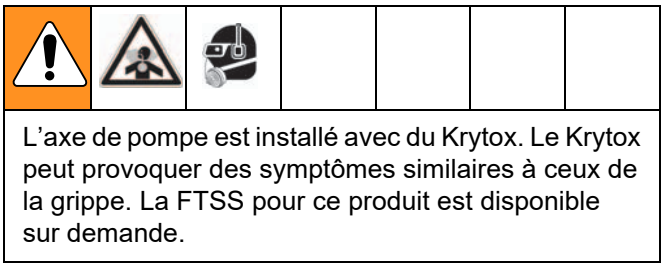

L'axe de pompe est installé avec du Krytox. Le Krytox peut provoquer des symptômes similaires à ceux de la grippe. La FTSS pour ce produit est disponible sur demande.

Voir **Kits** à la page 77 pour connaître les numéros de kit.

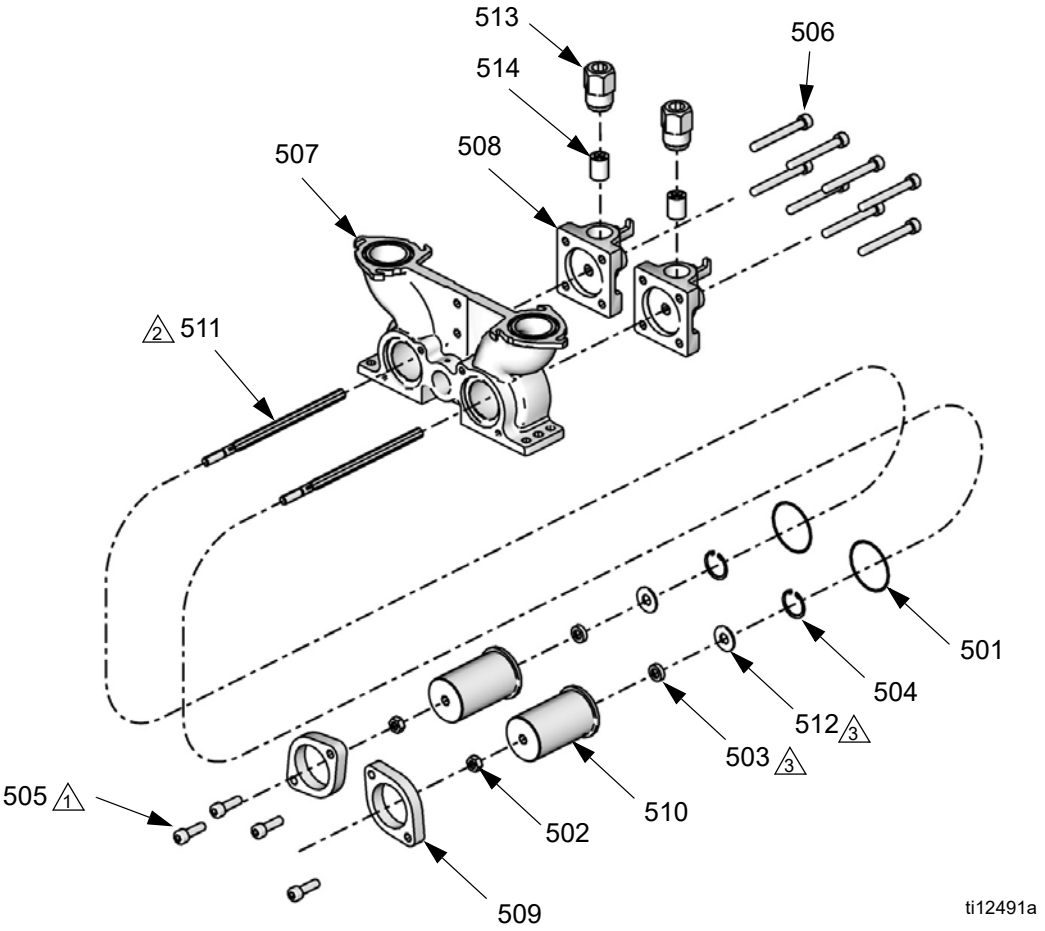

1 Serrez au couple de 39,5 N•m.

2 Lubrifiez l'axe à l'aide de la graisse Krytox avant de l'insérer dans le coussinet.

3 Le joint de l'axe (503) doit être installé avec le côté ouvert face à la rondelle (512).

FIG. 9

Préparation de la machine pour l'installation du kit

1. Vidangez la pompe.
   - **Si des vannes à bille sont installées,** fermez-les puis distribuez plusieurs doses.
   - **Si aucune vanne à bille n'est installée,** videz les réservoirs. Pulvérisez plusieurs doses de façon répétée jusqu'à ce qu'il n'y ait plus de produit sortant de la vanne de distribution.
2. Relâchez la pression. Voir **Procédure de décompression**, page 14.
3. Mettez la machine hors tension. Voir **Arrêt**, page 15.
4. Débranchez le flexible d'entrée d'air comprimé.

5. Retirez les vis de la protection (2202, 2409). Voir FIG. 17 à la page 44 et FIG. 21 à la page 48.

6. Retirez la protection (117, 214). Voir FIG. 16 à la page 42 et FIG. 21 à la page 48.

Démontage de l'ensemble de pompe arrière

7. Retirez l'axe de pompe (511) du bloc d'entraînement.

   a. Desserrez l'écrou de fixation de l'axe (502).

   b. Maintenez la tige d'alignement du bloc d'entraînement (2302, 2419) en place à l'aide d'une clé. Voir FIG. 18 à la page 45 et FIG. 22 à la page 49.

   c. Tournez l'axe de pompe (511) à l'aide d'une clé.

   d. Poussez manuellement l'axe de pompe (511) vers l'avant pour séparer l'axe du bloc d'entraînement.

8. Retirez l'écrou de fixation de l'axe (502).

9. Retirez les deux vis (505) qui maintiennent le collier de pompe en place.

10. Retirez le collier de pompe (509) du corps de la pompe (507).

11. Faites glisser le corps du coussinet de la pompe (510) loin du corps de la pompe (507) pour l'enlever.

12. Retirez les composants de la pompe arrière du corps du coussinet de la pompe (510).

Nettoyage et vérification des pièces

13. À l'aide d'un tissu sec et propre, enlevez toute la graisse existante du corps du coussinet.

14. Appliquez un nouveau lubrifiant haute température (pièce 115982) sur l'intérieur du corps du coussinet (510) ainsi que sur les nouveaux composants de reconstruction.

Montage de l'ensemble de pompe arrière

15. Installez les nouveaux composants du kit de reconstruction dans le corps du coussinet.

AVIS

Installez le joint (503) avec précaution. Assurez-vous que le ruban de masquage recouvre les filetages de la tige de piston et que le côté ouvert du joint est placé face à la tige de piston lorsqu'il glisse dessus la tige.

16. Appliquez une couche de ruban de masquage fin sur les filetages mâles de l'axe de pompe qui s'accouplent avec le bloc d'entraînement. Cela évitera que les filetages n'abîment le joint (503).

17. Faites glisser l'axe de pompe dans le trou du corps du coussinet.

18. Alignez le corps du coussinet avec le corps de la pompe.

19. Installer le collier de la pompe sur le corps du coussinet.

20. Fixez le corps de la pompe à l'aide des deux vis (505) et serrez au couple de 39,5 N•m.

21. Retirez le ruban de masquage de l'axe de pompe (511).

22. Installez l'écrou de fixation de l'axe de pompe (502) sur l'axe de pompe (511).

23. Raccordez l'axe de pompe à la tige d'alignement du bloc d'entraînement (2302, 2419). Voir FIG. 18 à la page 45 et FIG. 22 à la page 49. Vissez complètement l'axe dans le bloc d'entraînement.

24. Serrez l'écrou de fixation (502)

Préparation pour l'utilisation

25. Si des vannes à bille sont installées, ouvrez-les.

26. Remplissez les réservoirs.

27. Pulvérisez plusieurs doses pour remplir la pompe de nouveau produit.

28. Étalonnez la machine et mettez-la en phase. Consultez le manuel d'utilisation approprié, indiqué au début de ce manuel, pour connaître la procédure.

Installation du kit de remplacement du cylindre/piston

Voir **Ensemble de piston** à la page 58 et **Kits de remplacement des pistons en nylon et en UHMW** à la page 61 pour connaître les numéros de kit.

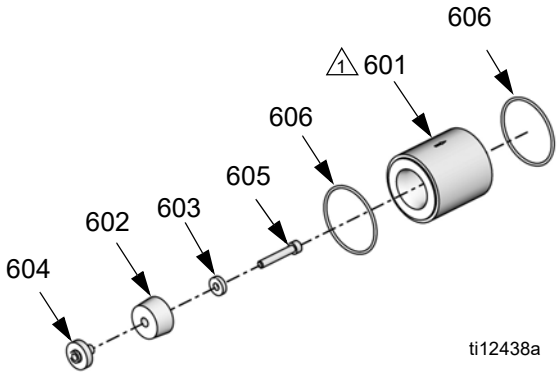

1 La flèche gravée sur le cylindre est orientée vers la sortie de la pompe.

Préparation de la machine pour l'installation du kit

1. Vidangez la pompe.
   - **Si des vannes à bille sont installées,** fermez-les puis distribuez plusieurs doses.
   - **Si aucune vanne à bille n'est installée,** videz les réservoirs. Pulvérisez plusieurs doses de façon répétée jusqu'à ce qu'il n'y ait plus de produit sortant de la vanne de distribution.
2. Relâchez la pression. Voir **Procédure de décompression**, page 14.
3. **Modèles avec ADM :** Pour éviter tout mouvement de la machine, appuyez sur la touche mode Désactivation de la machine ( ).
   Modèles avec SDM : Pour éviter tout mouvement de la machine, appuyez sur le bouton rouge .

Démontage du cylindre

4. Retirez les quatre vis d'assemblage à six pans creux (506). Voir la FIG. 9 à la page 33.
5. Retirez les capuchons d'extrémité de la pompe (508). Voir la FIG. 9 à la page 33. Laissez le capuchon pendre du flexible.
6. Retirez le cylindre (601) et les joints toriques (606) du corps de la pompe (507). Voir la FIG. 9 à la page 33.
7. Poussez le bloc d'entraînement (104, AA) vers l'avant jusqu'à extension complète des pistons. Voir FIG. 7 et FIG. 8 à la page 29.
8. Maintenez l'axe de pompe (511) en place à l'aide d'une clé et retirez les vis du piston (605). Voir la FIG. 9 à la page 33.
9. Retirez le piston (602) et l'intégralité des rondelles avant ou arrière (603) de l'axe de pompe (511). Voir la FIG. 9 à la page 33.
10. Nettoyez les rondelles.

Installation du cylindre

11. Installez le nouveau piston et toutes nouvelles rondelles avant ou arrière.
12. Installez la vis du piston (605).

Serrez la vis du piston jusqu'à ce que ce dernier arrête de tourner, puis serrez-la de 1/4 de tour supplémentaire.

13. Rétractez complètement le piston.
14. Lubrifiez les nouveaux joints toriques avec de la graisse haute température (pièce 115982).
15. Insérez les joints toriques lubrifiés (606) dans les rainures du corps de la pompe (507) et des capuchons d'extrémité (508). Voir la FIG. 9 à la page 33.
16. Installez le cylindre entre le corps de la pompe (507) et le capuchon d'extrémité (508). Voir la FIG. 9 à la page 33.
17. Maintenez le cylindre en place à l'aide des quatre vis d'assemblage à six pans creux (506). Voir la FIG. 9 à la page 33.

Préparation de la machine pour l'utilisation

18. Si des vannes à bille sont installées, ouvrez-les.
19. Remplissez les réservoirs.
20. Pulvérisez plusieurs doses pour remplir le corps de la pompe (507) de nouveau produit.
21. Étalonnez la machine et mettez-la en phase. Voir le manuel d'utilisation, indiqué au début de ce manuel, pour connaître la procédure.

Installation du kit de reconstruction du clapet anti-retour

Voir **Sous-ensemble de pompe, LC0112**, page 53 pour connaître les références des pièces du sous-ensemble de pompe. Voir **Kits** à la page 77 pour connaître les numéros de kit.

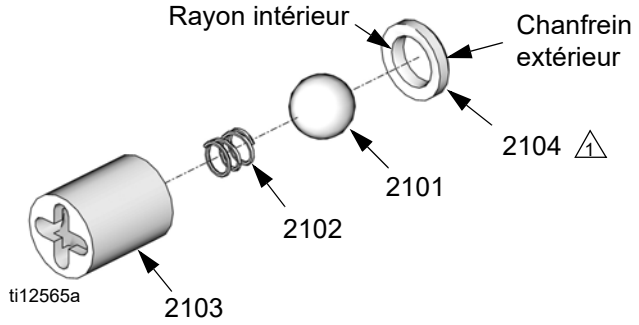

⚠1 Le côté du siège avec chanfrein extérieur doit être positionné dos à la bille. Le côté du siège avec rayon intérieur doit être positionné face à la bille.

FIG. 10: Kit de reconstruction du clapet anti-retour

Préparation de la machine pour l'installation du kit

1. Relâchez la pression. Voir **Procédure de décompression**, page 14.
2. **Modèles avec ADM :** Pour éviter tout mouvement de la machine, appuyez sur la touche mode Désactivation de la machine ( ).
   Modèles avec SDM : Pour éviter tout mouvement de la machine, appuyez sur le bouton rouge .
3. Placer un conteneur à déchets sous la vanne de distribution afin de recueillir tout produit pulvérisé.
4. Poussez le bloc d'entraînement (104, AA) vers l'avant jusqu'à extension complète des pistons. Voir FIG. 7 et FIG. 8 à la page 29.
5. Placez le conteneur à déchets sous le clapet anti-retour (514).
6. Débranchez le raccord mâle du flexible du corps de clapet anti-retour (513) en desserrant le flexible du corps. Voir **Sous-ensemble de pompe, LC0112**, page 53.
7. Retirez le corps du clapet anti-retour (513) du capuchon d'extrémité (508) de la pompe en desserrant le corps à l'aide d'une clé.
8. Retirez le clapet anti-retour actuel (514) du corps en insérant un tournevis ou un goujon dans le filet femelle du corps du clapet anti-retour (513).
9. Placez le nouveau guide à bille (2103) du clapet anti-retour sur une table de travail en orientant l'extrémité ouverte vers le haut. Installez le ressort (2102) du clapet anti-retour dans le guide.
10. Placez la bille du clapet anti-retour (2101) sur le dessus du ressort (2101).
11. Placez le siège (2104) sur la bille du clapet anti-retour (2101) en positionnant le côté du siège avec chanfrein dos à la bille.
12. Tenez le clapet anti-retour par ses deux extrémités et installez-le dans la partie non filetée du corps du clapet (513) en orientant la bille vers l'extérieur. Voir la FIG. 9 à la page 33.
13. Appliquez une pression sur la vanne afin que le clapet anti-retour (514) assemblé s'insère parfaitement dans le corps du clapet (513). Placez le siège du clapet anti-retour (2104) dans le guide de la vanne. Voir la FIG. 9 à la page 33.

Lorsque le clapet anti-retour (514) et le corps (513) assemblés sont placés à l'envers, vérifiez que le contenu du clapet anti-retour reste en place.

14. Insérez la nouvelle vanne et le nouveau corps de vanne dans le capuchon d'extrémité de la pompe (508) à l'aide d'une clé.
15. Placez le raccord mâle de flexible de produit dans le corps du clapet anti-retour à l'aide d'une clé.
16. Avant de mettre la machine en marche, pulvérisez plusieurs doses afin de purger l'air présent dans les conduites de flexibles de produit.
17. Étalonnez la machine si nécessaire. Consultez le manuel d'utilisation approprié, indiqué au début de ce manuel, pour connaître la procédure.

Installation du bouchon de piston

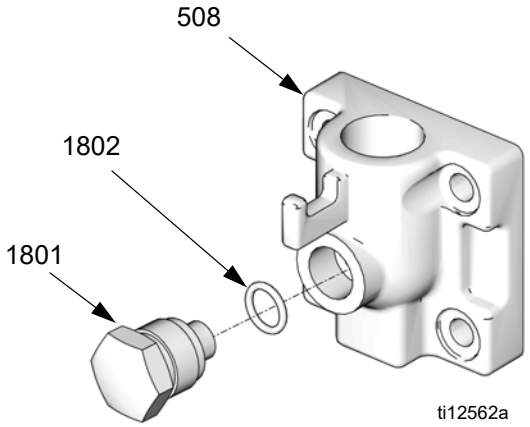

1. Vidangez la pompe.
   - **Si des vannes à bille sont installées,** fermez-les puis distribuez plusieurs doses.
   - **Si aucune vanne à bille n'est installée,** videz les réservoirs. Pulvérisez plusieurs doses de façon répétée jusqu'à ce qu'il n'y ait plus de produit sortant de la vanne de distribution.
2. Relâchez la pression. Voir **Procédure de décompression**, page 14.
3. **Modèles avec ADM :** Pour éviter tout mouvement de la machine, appuyez sur la touche mode Désactivation de la machine ( ).
   Modèles avec SDM : Pour éviter tout mouvement de la machine, appuyez sur le bouton rouge .
4. Retirez le bouchon de piston actuel (1801) du capuchon d'extrémité de la pompe (508) à l'aide d'une clé.
5. Retirez le joint torique actuel (1802).
6. Lubrifiez le nouveau joint torique avec un lubrifiant haute température (pièce 115982), puis installez-le dans le capuchon d'extrémité.
7. Placez le bouchon de pompe (1801) dans le capuchon d'extrémité.
8. Si des vannes à bille sont installées, ouvrez-les.
9. Remplissez les réservoirs.
10. Pulvérisez plusieurs doses pour remplir la pompe de nouveau produit.

Installation du capteur de pression

REMARQUE : Les capteurs de pression sont conçus pour fonctionner avec les flexibles disponibles dans l'outil de configuration PR70. S'ils sont utilisés avec d'autres flexibles, des alarmes imprévues peuvent survenir.

1. Suivez les étapes 1 à 6 de **Installation du bouchon de piston** sur cette page.
2. Retirez les vis de fixation de la protection (2202, 2409), ainsi que la protection (117, 214).
3. Installez l'écrou hexagonal du capteur de pression dans le capuchon d'extrémité (508).
4. **Pour les capteurs de pression du côté A,** installez l'extrémité du câble de données du capteur de pression dans le port n° 6 du module de contrôle des fluides n° 1. Voir la FIG. 5, page 27.
   Pour les capteurs de pression du côté B, installez l'extrémité du câble de données du capteur de pression dans le port n°7 du Module de contrôle des fluides n° 1. Voir la FIG. 5, page 27.
5. Posez la protection et ses vis de fixation.
6. Suivez les étapes 8 à 10 de **Installation du bouchon de piston** sur cette page.

Installation du débitmètre

1. Vidangez la pompe.
   - **Si des vannes à bille sont installées,** fermez-les puis distribuez plusieurs doses.
   - **Si aucune vanne à bille n'est installée,** videz les réservoirs. Pulvérisez plusieurs doses de façon répétée jusqu'à ce qu'il n'y ait plus de produit sortant de la vanne de distribution.

2. Relâchez la pression. Voir **Procédure de décompression**, page 14.

3. **Modèles avec ADM :** Pour éviter tout mouvement de la machine, appuyez sur la touche mode Désactivation de la machine ( ).
   Modèles avec SDM : Pour éviter tout mouvement de la machine, appuyez sur le bouton rouge .

4. Retirez les vis de fixation de la protection (2202, 2409), ainsi que la protection (117, 214).

5. Retirez les conduites de fluide du sommet du capuchon d'extrémité de la pompe (508) à l'aide d'une clé.

6. Installez le corps du débitmètre (2001) sur le capuchon d'extrémité (508) à l'aide des raccords (2004, 2005). Voir l'image suivante.

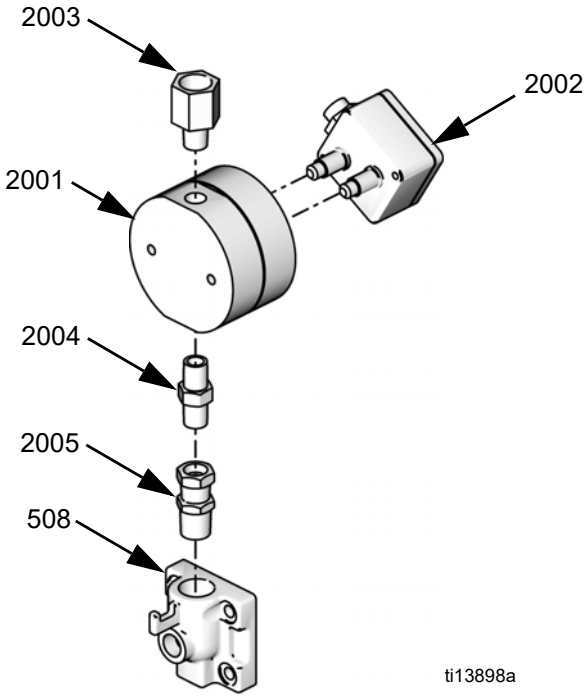

7. Installez le raccord restant (2003) en haut du débitmètre. Voir l'image précédente.

8. Installez le capteur (2002) du débitmètre sur le corps de celui-ci (2001).

9. Installez les conduites de fluide à l'intérieur du raccord (2003) situé en haut du débitmètre.

10. **Pour les débitmètres du côté A,** branchez le câble du capteur de débitmètre dans le port n°1 du Module de contrôle des fluides n°2.
    Pour les débitmètres du côté B, branchez le câble du capteur de débitmètre dans le port n° 2 du Module de contrôle des fluides n°2.

11. Si des vannes à bille sont installées, ouvrez-les.

12. Posez la protection et ses vis de fixation.

13. Remplissez les réservoirs.

14. Pulvérisez plusieurs doses pour remplir la pompe de nouveau produit et amorcer les débitmètres.

Remplacement du Module de contrôle des fluides

1. Retirez le couvercle d'accès (D).

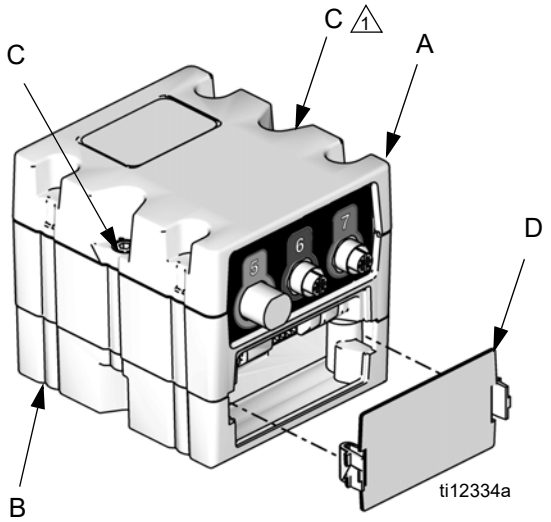

⚠1 Non visible de cet angle.

FIG. 11

2. Retirez les deux vis (C) et le MCF (A) de la base (B).
3. Fixez la base (B) au système avec quatre vis. Insérez les vis par le haut de la base, puis fixez-la au système.
4. Fixez le MCF (A) sur la base (B) avec deux vis (C).
5. Branchez les câbles à l'avant du Module de contrôle des fluides. Voir FIG. 12 et le tableau suivant.

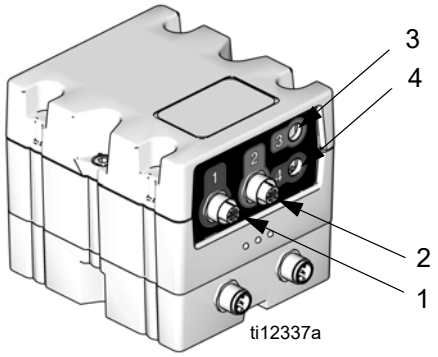

FIG. 12: Raccordements avant du Module de contrôle des fluides

Si la machine ne comporte qu'un seul module de contrôle des fluides, ce module porte le numéro 1.
Si la machine comporte deux modules de contrôle des fluides, le module le plus proche du régulateur d'air porte le numéro 1 et l'autre le numéro 2.

Référence du raccordement (FIG. 12)	Numéro de module	Se branche sur
1	1	Interrupteur au pied ou Interface PLC
2	1	Interrupteur au pied ou Interface PLC
3	1	Capteur de niveau bas - Réservoir A
4	1	Capteur de niveau bas - Réservoir B
1	2	Débitmètre A
2	2	Débitmètre B
3	2	Capteur de niveau élevé - Réservoir A
4	2	Capteur de niveau élevé - Réservoir B

6. Branchez les câbles à l'arrière du module de contrôle des fluides. Voir FIG. 13 et le tableau suivant.

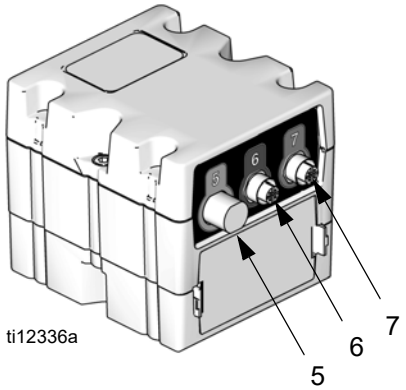

FIG. 13: Raccordements arrière du Module de contrôle des fluides

Si la machine ne comporte qu'un seul module de contrôle des fluides, ce module porte le numéro 1.
Si la machine comporte deux modules de contrôle des fluides, le module le plus proche du régulateur d'air porte le numéro 1 et l'autre le numéro 2.

Référence du raccordement (FIG. 13)	Numéro de module	Se branche sur
5	1	Vanne de distribution et Capteur de position linéaire
6	1	Capteur de pression A
7	1	Capteur de pression B
5	2	Vanne de remplissage automatique
6	2	Non utilisé
7	2	Non utilisé

7. **Si la machine ne comporte qu'un module de contrôle des fluides,** réglez l'interrupteur rotatif (S) sur 1. Voir FIG. 14.
   Si la machine comporte deux modules de contrôle des fluides, réglez l'interrupteur rotatif (S) sur 1 sur le module le plus proche du régulateur d'air et réglez l'interrupteur rotatif (S) sur 2 sur l'autre module. Voir FIG. 14.

L'interrupteur rotatif doit être réglé uniquement sur les nouveaux modules de contrôle des fluides après leur installation. L'interrupteur rotatif indique le numéro du module de contrôle des fluides qui doit être remplacé. Le module de contrôle des fluides possède un interrupteur rotatif à 16 positions.

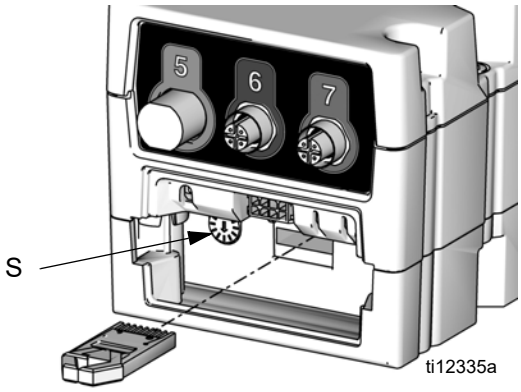

FIG. 14

8. Installez le couvercle d'accès (D).

Remplacement des fusibles

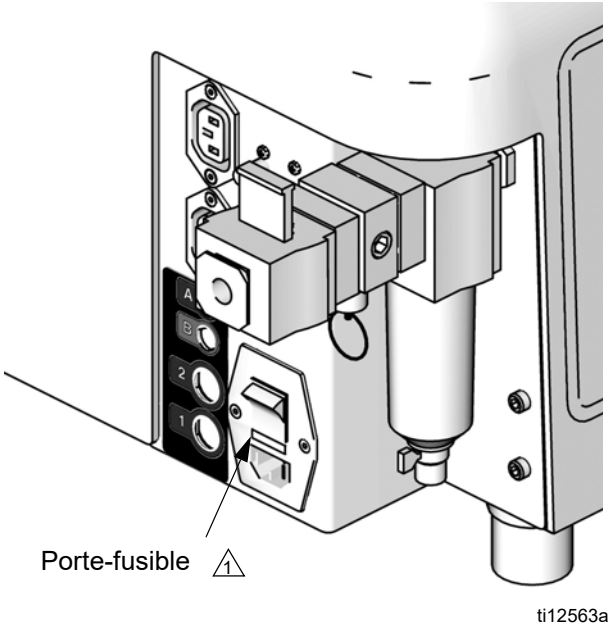

⚠1 Le porte-fusible se situe entre le connecteur d'alimentation et le commutateur marche-arrêt.

1. Retirez le cordon d'alimentation de la machine.
2. Insérez un tournevis plat entre le porte-fusible et l'arrière du support d'alimentation afin de retirer le porte-fusible.
3. Retirez le fusible grillé du porte-fusible de la machine.
4. Installez un nouveau fusible du même calibre dans le porte-fusible.
5. Installez le porte-fusible dans le support d'alimentation.

Pièces

Consultez le manuel des systèmes d'alimentation pour visualiser les pièces des systèmes d'alimentation. Voir **Manuels afférents** à la page 3.

Base à rapport fixe, LC0262, LC0263, LC0264, LC0265

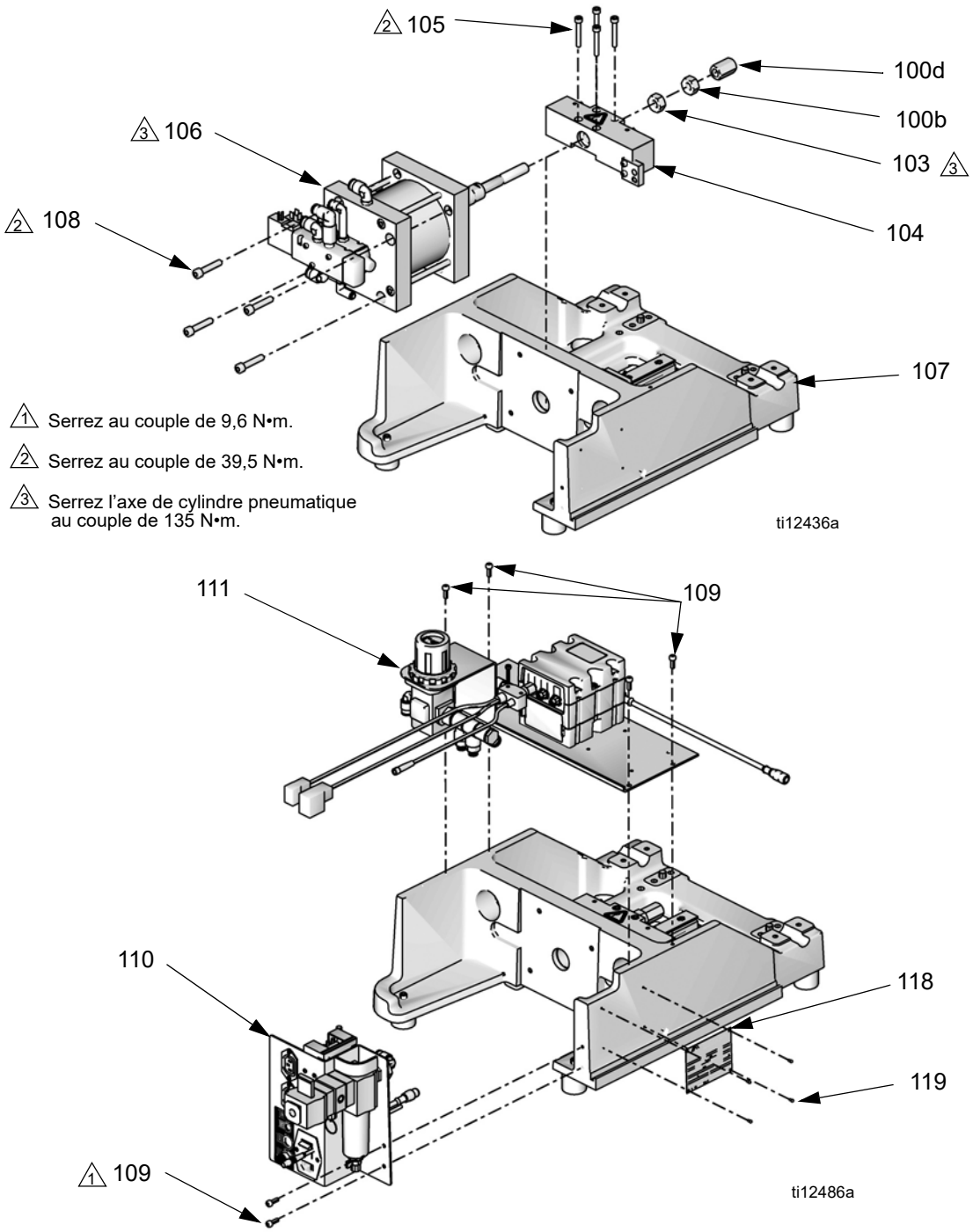

FIG. 15

Base à rapport fixe, suite

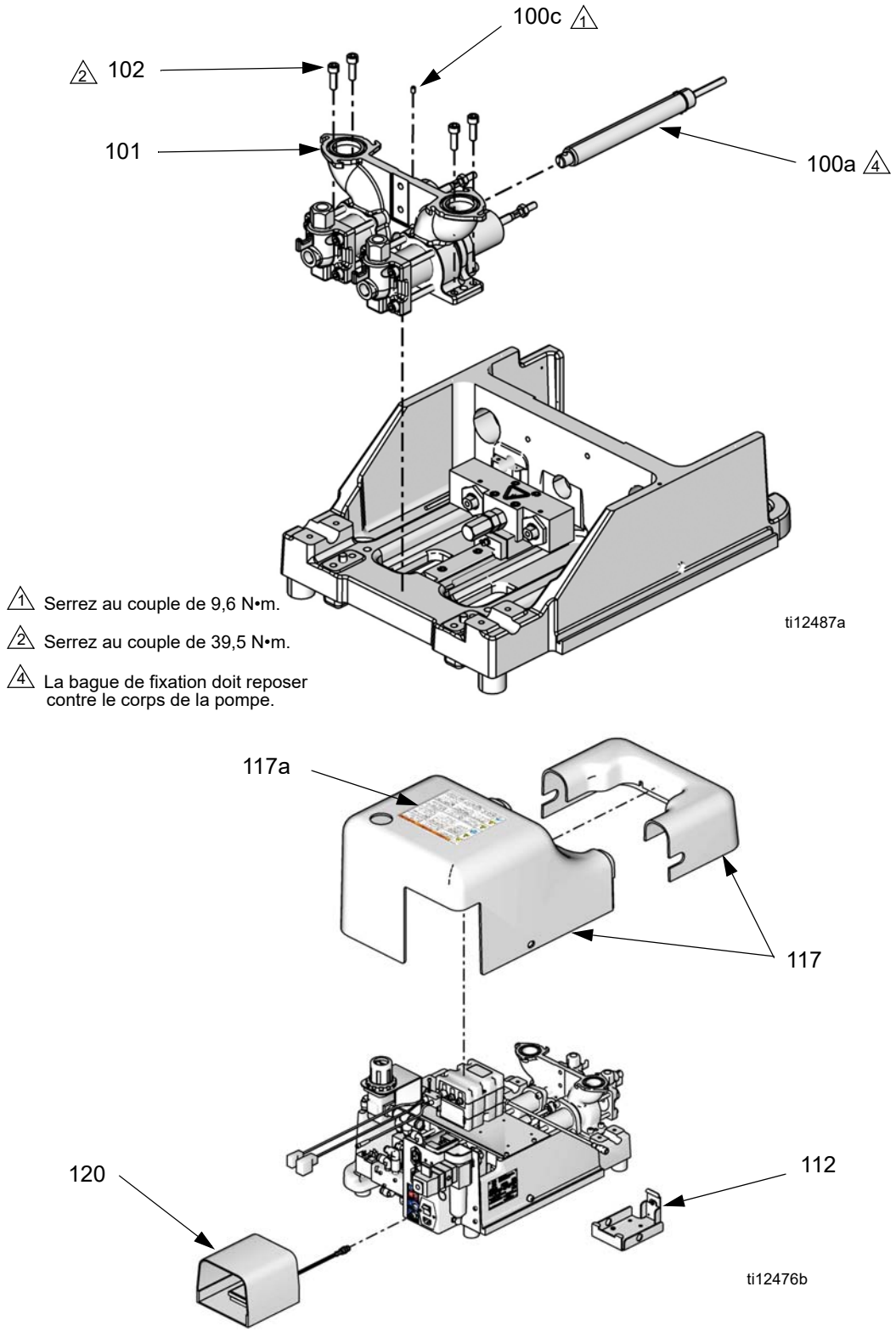

FIG. 16

Réf.	Pièce	Description	Qté
100a	120920	AMORTISSEUR DE CHOCS, réglable, (modèles LC0263 et LC0265 uniquement)	1
100b	120919	ÉCROU, hexagonal (modèles LC0263 et LC0265 uniquement)	1
100c	111260	VIS sans tête, cuvette (modèles LC0263 et LC0265 uniquement)	1
100d	15K816	CAPUCHON, réglage, HydraCheck (modèles LC0263 et LC0265 uniquement)	1
101	LC0112	POMPE, sous-ensemble	1
102	120913	VIS	4
103	120919	ÉCROU, hexagonal	1
104	LC0107	BLOC, ensemble, entraînement	1
105	121166	VIS	4
106	LC0110	CYLINDRE, pneumatique, sous-ensemble, 3,0 po. (modèles LC0262 et LC0263 uniquement)	1
	LC0111	CYLINDRE, pneumatique, sous-ensemble, 4,5 po. (modèles LC0264 et LC0265 uniquement.)	1
107	LC0290	CHÂSSIS, sous-ensemble	1
108	121167	VIS	4
109	120885	VIS	6
110	LC0239	SUPPORT, alimentation électrique, sous-ensemble	1
111	LC0261	SUPPORT, commandes, ensemble	1
112	255235	SUPPORT, montage, ensemble	1
114	* 121597	CÂBLE, CAN, 90 femelle / 90 femelle	1
115	* 61/2906-BK/11	TUYAU, air, DE 3/8 po.	2
116	* 61/2904-BK/11	TUYAU, air, DE 1/4 po.	2
117	LC0308	PROTECTION, ensemble	1
117a	▲15M511	ÉTIQUETTE, protection	1
118	84/0001-6/11	ÉTIQUETTE, identification	1
119	96/0235/98	VIS, entraînement, type U, n°2 X 3/16 acier inoxydable	4
120	255244	INTERRUPTEUR, pied, ensemble	1

* *Non illustré.*

▲ *Des étiquettes, plaques et cartes de danger et de mise en garde de remplacement sont disponibles gratuitement.*

Sous-ensemble de châssis à rapport fixe, LC0290

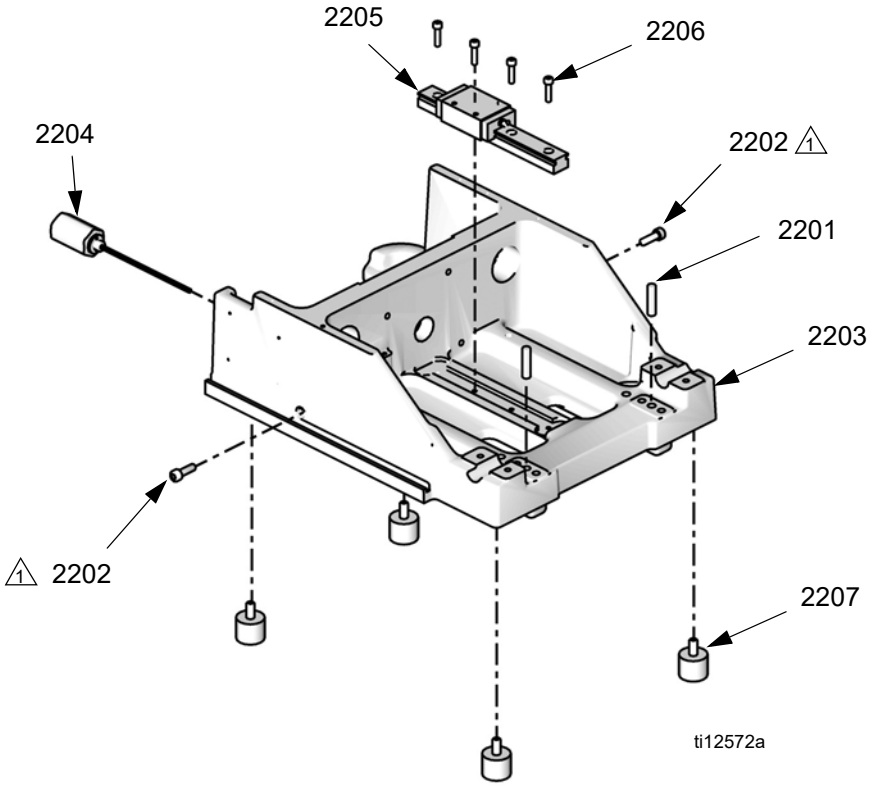

⚠1 Appliquez du lubrifiant antigrippant (élément 073025) sur les vis.

FIG. 17

Réf.	Pièce	Description	Qté
2201	120599	GOUPILLE, goujon	2
2202	120913	VIS	2
2203	15K788	CHÂSSIS, base, usiné	1
2204	LC0234	CAPTEUR, ensemble	1
2205	120918	COUSSINET, linéaire, coulisseau	1
2206	120886	VIS	4
2207	96/0507/11	AMORTISSEUR, caoutchouc 3/8-16 x 0,63	4

Ensemble de bloc d’entraînement à rapport fixe, LC0107

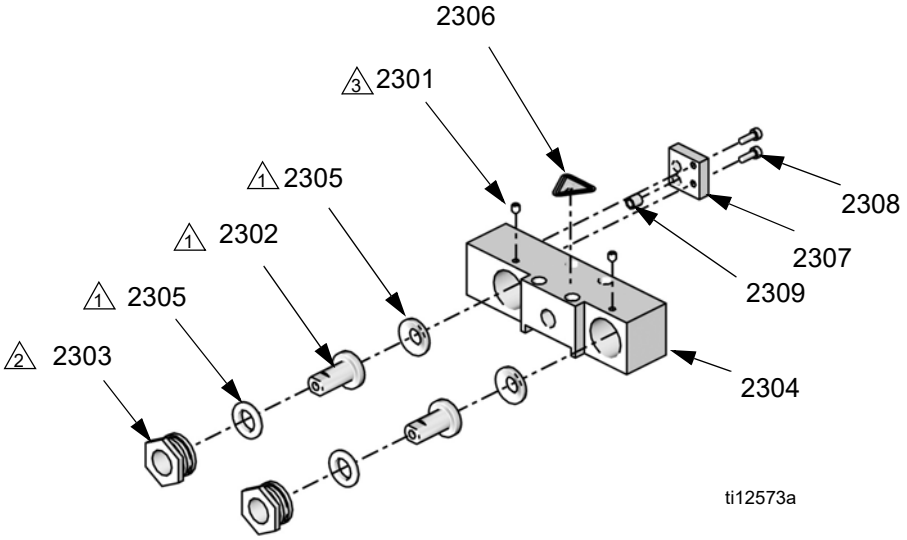

1 Appliquez de la graisse (pièce 115982) sur toutes les pièces internes.

2 Serrez l’écrou de fixation jusqu’à ce que la tige d’alignement (2302) soit parfaitement immobile. Desserrez l’écrou de fixation jusqu’à ce que la tige d’alignement puisse bouger d’un côté à l’autre sans mouvement d’entrée-sortie.

3 Serrez au couple de 7,2 N•m.

FIG. 18

Réf.	Pièce	Description	Qté
2301	120891	VIS, sans tête, bout pointu	2
2302	15K801	TIGE, alignement	2
2303	15K802	RETENUE, écrou	2
2304	15K805	BLOC, entraînement	1
2305	15K868	RONDELLE, femelle, mâle, modifiée, ensemble	2
2306 ▲	84/0130-27/11	ÉTIQUETTE, avertissement, pincement	1
2307	15T389	SUPPORT, montage, aimant	1
2308	120885	VIS	2
2309	15G747	AIMANT, capteur linéaire	1

▲ *Des étiquettes, plaques et cartes de danger et de mise en garde de remplacement sont disponibles gratuitement.*

Base à rapport variable, LC0242, LC0243, LC0244, LC0245

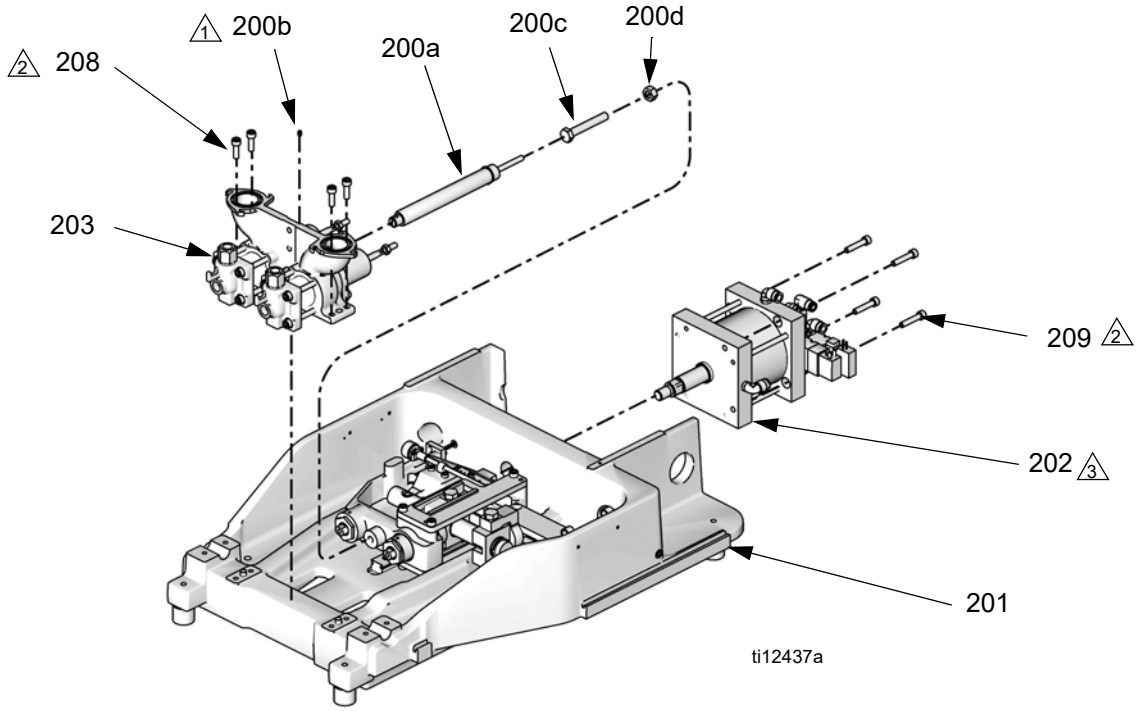

1 Serrez au couple de 9,6 N•m.

2 Serrez au couple de 39,5 N•m.

3 Serrez l'axe de cylindre pneumatique au couple de 135 N•m.

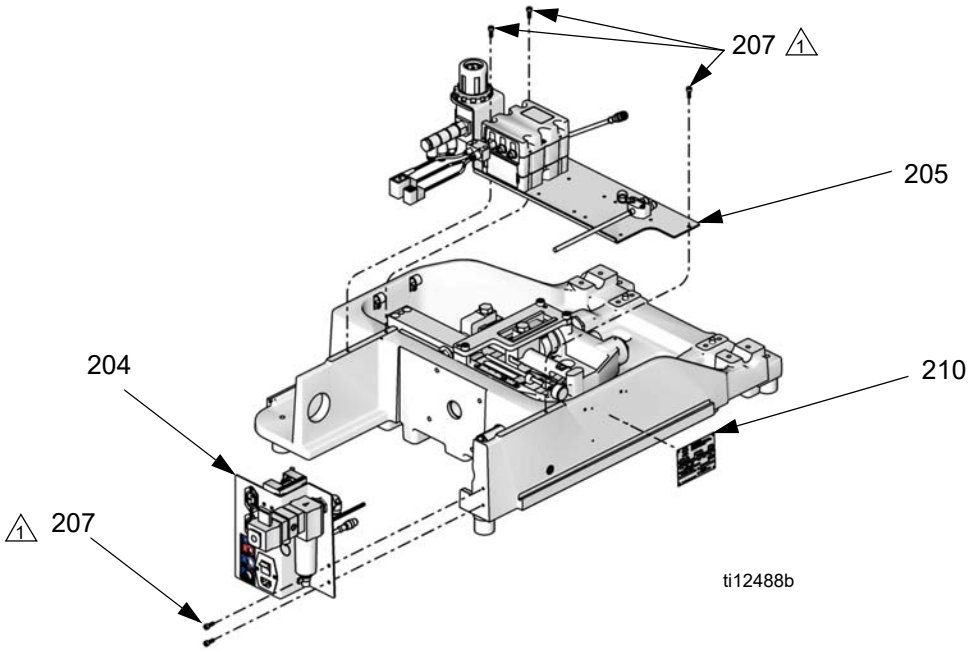

1 Serrez au couple de 9,6 N•m.

FIG. 19

Base à rapport variable, suite

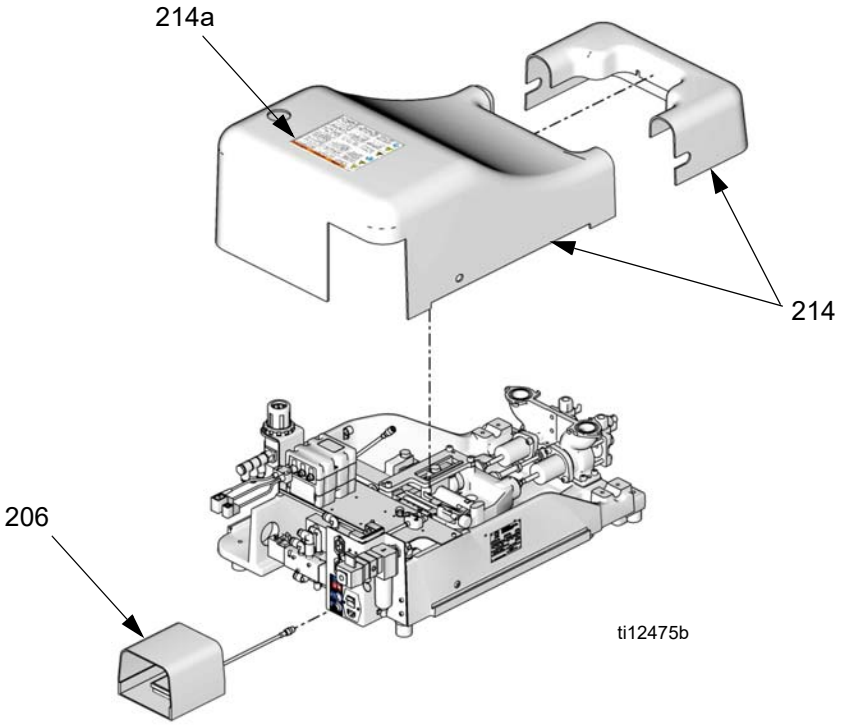

FIG. 20

Réf.	Pièce	Description	Qté
200a	120920	AMORTISSEUR DE CHOCS, réglable (modèles LC0243 et LC0245 uniquement)	1
200b	111260	VIS sans tête, cuvette (modèles LC0243 et LC0245 uniquement)	1
200c	121589	VIS, tête hexagonale, M12 x 1,75, 80 mm de long (modèles LC0243 et LC0245 uniquement)	1
200d	107539	ÉCROU, hexagonal (modèles LC0243 et LC0245 uniquement)	1
201	LC0232	CHÂSSIS, sous-ensemble	1
202	LC0230	CYLINDRE, pneumatique, diamètre 3,0 po. (modèles LC0242 et LC0243 uniquement)	1
	LC0231	CYLINDRE, pneumatique, diamètre 4,5 po. (modèles LC0244 et LC0245 uniquement)	1
203	LC0112	POMPE, sous-ensemble	1
204	LC0239	SUPPORT, alimentation électrique, sous-ensemble	1
205	LC0240	SUPPORT, commande, sous-ensemble	1
206	255244	INTERRUPTEUR, pied, ensemble	1
207	120885	VIS	5
208	120913	VIS	4
209	121167	VIS	4
210	16D782	ÉTIQUETTE	1
212	61/2904-BK/11	FLEXIBLE, DI 0,160 x DE 0,250, PU, 95 DUR	1
213	61/2906-BK/11	FLEXIBLE, DI 0,245 x DE 0,375, PU, 95 DUR	1
214	LC0246	PROTECTION, ensemble	1
214a	▲15M511	ÉTIQUETTE, protection	1
215	* 124002	PROTECTEUR, fil, ondulé, DI 5/8 po.	8
	* 124002	PROTECTEUR, fil, ondulé, DI 5/8 po.	5

* *Non illustré.*

▲ *Des étiquettes, plaques et cartes de danger et de mise en garde de remplacement sont disponibles gratuitement.*

Sous-ensemble de châssis à rapport fixe, LC0232

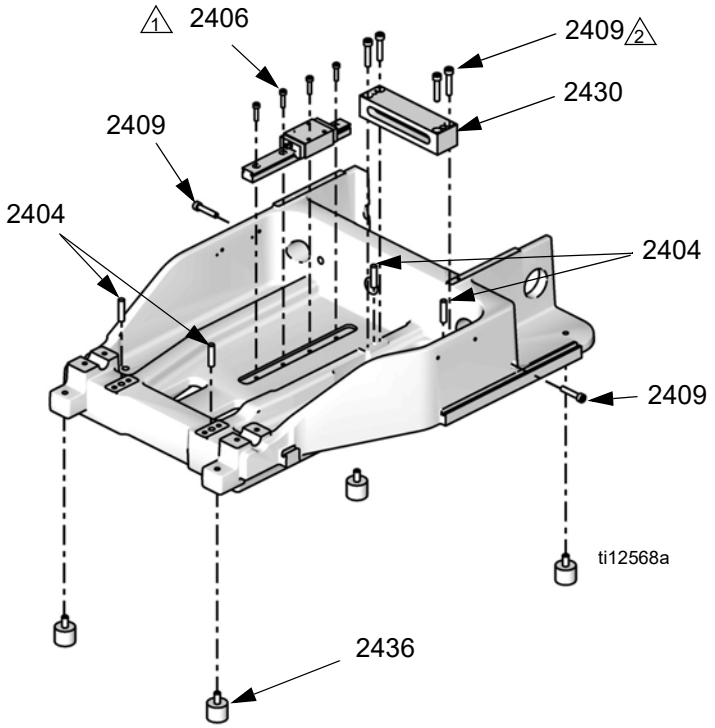

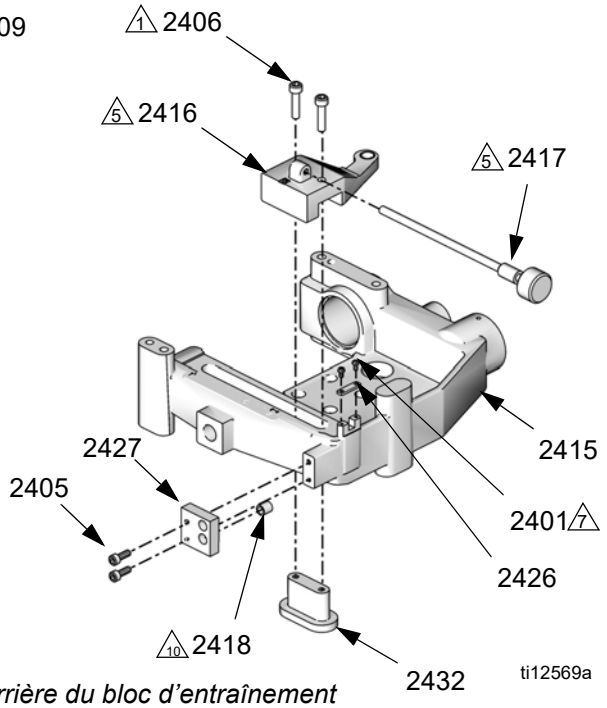

Pièces arrière du bloc d'entraînement

1 Serrez les vis au couple de 15,8 N•m.

2 Serrez les vis au couple de 39,5 N•m.

3 Serrez le goujon au couple de 88,1 N•m.

4 Les pièces 2414 et 2428 doivent être orientées comme indiqué.

5 Lubrifiez les coussinets et les surfaces filetées avec l'élément 115982.

6 Serrez au couple de 3,9 N•m.

7 Serrez au couple de 0,9 N•m.

8 Serrez l'écrou de fixation jusqu'à ce que la tige d'alignement (2419) soit parfaitement immobile. Desserrez ensuite l'écrou de fixation jusqu'à ce que la tige d'alignement puisse bouger d'un côté à l'autre sans mouvement d'entrée-sortie.

9 Serrez au couple de 2,1 N•m.

10 Fixez la pièce 2418 à l'intérieur de la pièce 2427 avec de la colle, élément 071023.

11 Insérez la pièce 2403 dans l'élément 2424.

FIG. 21

Sous-ensemble de châssis à rapport variable, suite

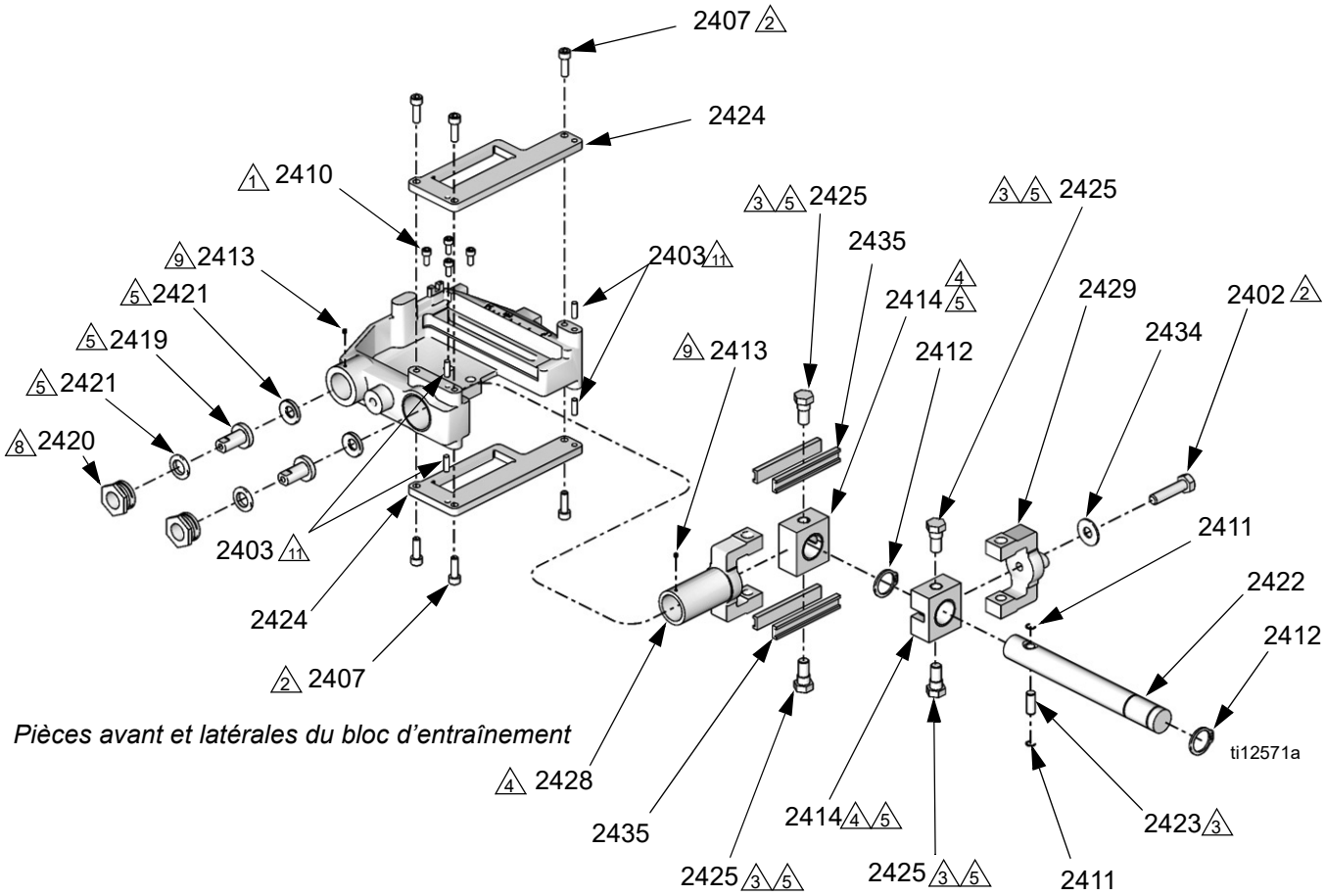

1 Serrez les vis au couple de 15,8 N•m.

2 Serrez les vis au couple de 39,5 N•m.

3 Serrez le goujon au couple de 88,1 N•m.

4 Les pièces 2414 et 2428 doivent être orientées comme indiqué.

5 Lubrifiez les coussinets et les surfaces filetées avec l'élément 115982.

6 Serrez au couple de 3,9 N•m.

7 Serrez au couple de 0,9 N•m.

8 Serrez l'écrou de fixation jusqu'à ce que la tige d'alignement (2419) soit parfaitement immobile. Desserrez ensuite l'écrou de fixation jusqu'à ce que la tige d'alignement puisse bouger d'un côté à l'autre sans mouvement d'entrée-sortie.

9 Serrez au couple de 2,1 N•m.

10 Fixez la pièce 2418 à l'intérieur de la pièce 2427 avec de la colle, élément 071023.

11 Insérez la pièce 2403 dans l'élément 2424.

FIG. 22

Réf.	Pièce	Description	Qté
2401	119912	VIS, usinée, cruciforme, à tête cylindrique	2
2402	107596	VIS À TÊTE, tête hex.	1
2403	116193	GOUPILLE, goujon, 1/4 x 3/4	4
2404	120599	GOUPILLE, goujon	4
2405	120885	VIS	2
2406	120886	VIS	6
2407	120913	VIS	6
2408	120918	COUSSINET, linéaire, coulisseau	1
2409	121167	VIS	6
2410	121518	VIS, chapeau à tête creuse	4
2411	121524	BAGUE, retenue	2
2412	121529	BAGUE, retenue, 1-1/8 po., circlip	2
2413	121530	VIS, cylindrique à six pans creux, M4 x 5, bout pointu	2
2414	256264	BLOC, ensemble, coulisseau, faisceau, rapport	2
2415	256268	CHARIOT, ensemble, coulisseau, faisceau, rapport	1
2416	256280	BRAS, ensemble, réglage	1
2417	256288	BOUTON, réglage du rapport	1
2418	15G747	AIMANT, capteur linéaire	1
2419	15K801	TIGE, alignement	2
2420	15K802	RETENUE, écrou	2
2421	15K868	RONDELLE, femelle, mâle, modifiée, ensemble	2
2422	15T377	BARRE, rapport, faisceau	1
2423	15T383	GOUPILLE, pivot, faisceau, rapport	1
2424	15T384	PLATEAU, guide, rapport	2
2425	15T385	GOUJON, manille, faisceau	4
2426	15T388	RETENUE, bouton, réglage	1
2427	15T389	SUPPORT, montage, aimant	1
2428	15T448	MANILLE, mobile, usinée	1
2429	15T449	MANILLE, fixe, usinée	1
2430	15T463	SUPPORT, barre, pivot	1
2431	15T626	CHÂSSIS, base, usiné	1
2432	15T715	ÉCROU, verrouillage, réglage du rapport	1
2433	LC0234	CAPTEUR, ensemble	1
2434	119438	RONDELLE, plate	1
2435	15U196	COUSSINET, bande	4
2436	121573	AMORTISSEUR, uréthane, 3/8-16	4
2499 ▲	* 84/0130-27/11	ÉTIQUETTE, avertissement, pincement	1

* *Non illustré.*

▲ *Des étiquettes, plaques et cartes de danger et de mise en garde de remplacement sont disponibles gratuitement.*

Cylindre pneumatique, LC0110, LC0111, LC0230, LC0231

AVIS

Les quatre longues vis (404) qui fixent les deux blocs d'entraînement (417, 418) doivent être serrées en croix. Le non-respect de ces consignes peut entraîner des dégâts dans le cylindre pneumatique.

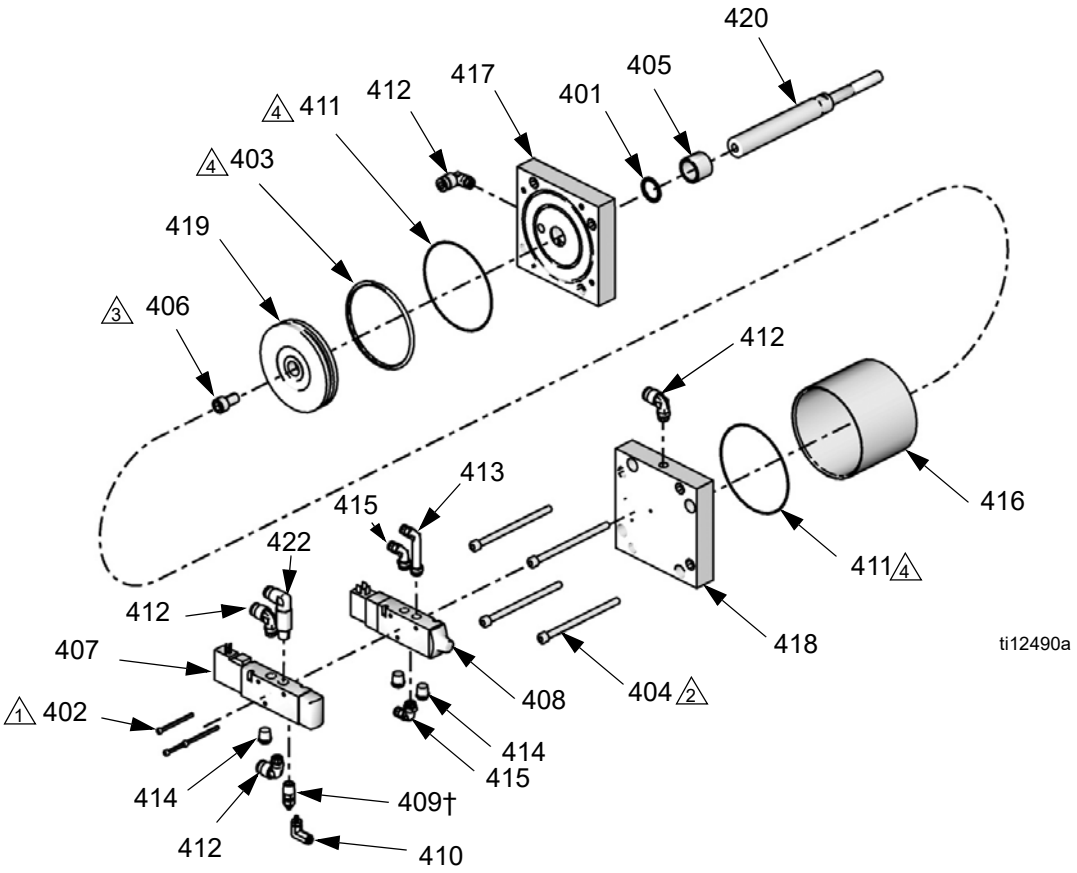

1 Serrez au couple de 4,6 N•m.

2 Serrez au couple de 39,5 N•m.

3 Serrez au couple de 135 N•m.

4 Enduisez toutes les surfaces de glissement de lubrifiant, pièce115982.

5 Appliquez du produit d'étanchéité sur les raccords npt.

Réf.	Pièce	Description	Qté
401	107571	PRESSE-ÉTOUPE, joint torique	1
402	114100	VIS, d'assemblage, à tête creuse	3
403	120875	JOINT TORIQUE, 3 po. (ensembles LC0110 et LC0230)	1
	104131	JOINT TORIQUE, 4,5 po. (ensembles LC0111 et LC0231)	1
404	120880	VIS	4
405	120881	ROULEMENTS	1
406	120884	VIS	1
407	120899	ÉLECTROVANNE, 3 voies	1
408	120900	ÉLECTROVANNE, 3 voies	1
409 †	120922	SILENCIEUX, avec contrôle de débit intégral	1
410	120923	RACCORD, coudé, mâle, tournant	1
411	120932	JOINT TORIQUE (ensembles LC0110 et LC0230 uniquement)	2
	104271	PRESSE-ÉTOUPE, joint torique (ensembles LC0111 et LC0231 uniquement)	2
412	121018	RACCORD, coude, mâle, tournant, 1/4 npt	5
413	121020	RACCORD, coude, mâle, tournant, 1/4 npt	1
414	121021	SILENCIEUX, 1/4 npt	3
415	121022	RACCORD, coude, mâle, 1/4 npt	2
416	15K790	TUYAU, pneumatique, cylindre, 3,0 (ensembles LC0110 et LC0230 uniquement)	1
	15K789	TUYAU, pneumatique, cylindre, 4,5 (ensembles LC0111 et LC0231 uniquement)	1
417	15K791	BLOC, cylindre pneumatique, extrémité tige	1
418	15K792	BLOC, cylindre pneumatique, extrémité aveugle	1
419	15K793	PISTON (ensembles LC0110 et LC0230 uniquement)	1
	15K794	PISTON (ensembles LC0111 et LC0231 uniquement)	1
420	15K795	TIGE, piston, cylindre pneumatique (ensembles LC0110 et LC0111 uniquement)	1
	15T714	TIGE, piston, cylindre pneumatique (ensembles LC0230 et LC0231 uniquement)	1
422	121643	RACCORD, coude, 1/4 x 1/4 npt, pivot, ext (ensembles LC0230 et LC0231 uniquement)	1

† *Lorsque vous remplacez le silencieux, réglez-le de manière à ce que les pistons mettent entre 1/2 et 1 seconde à se rétracter.*

Sous-ensemble de pompe, LC0112

L'axe de pompe est installé avec du Krytox. Le Krytox peut provoquer des symptômes similaires à ceux de la grippe. La FTSS pour ce produit est disponible sur demande.

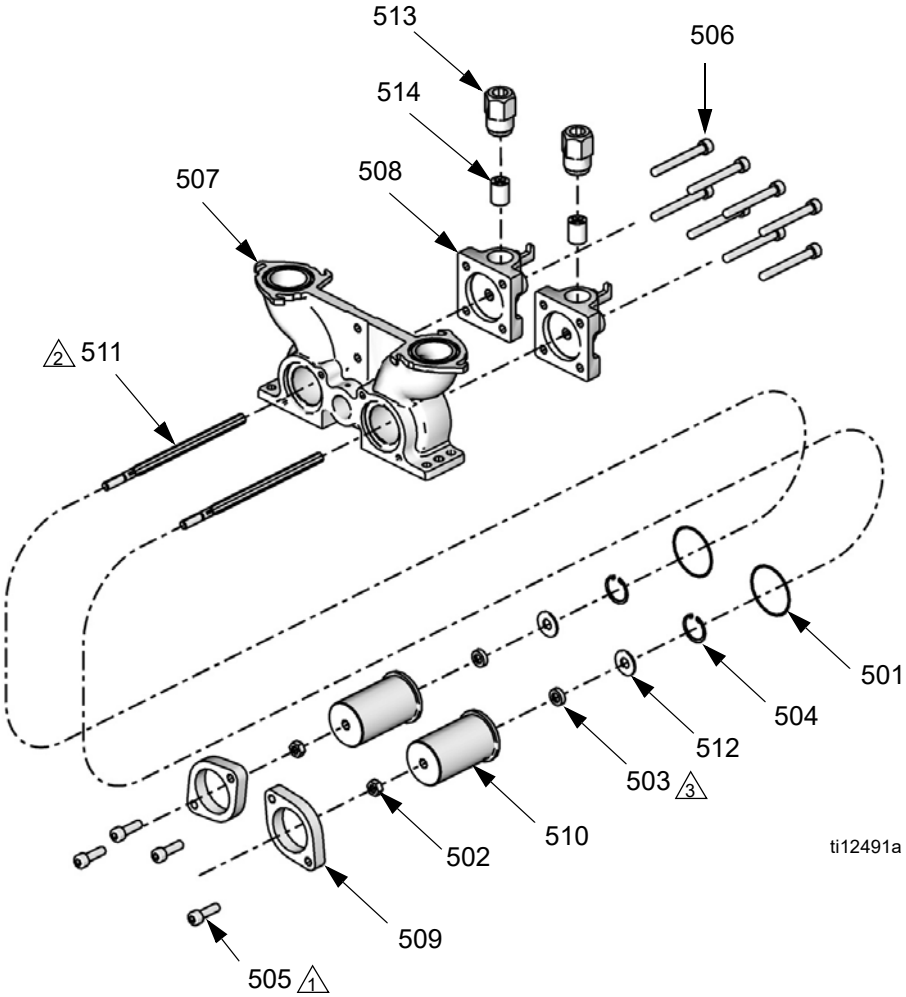

1 Serrez au couple de 39,5 N•m.

2 Lubrifiez l'axe à l'aide de la graisse Krytox avant de l'insérer dans le coussinet.

3 Le joint de l'axe (503) doit être installé avec le côté ouvert face à la rondelle (512).

Réf.	Pièce	Description	Qté
501	106258	PRESSE-ÉTOUPE, joint torique	2
502	108712	ÉCROU, hexagonal	2
503	120887	JOINT, Posipak, 3/8 x 5/8, uhmwpe	2
504	120890	BAGUE, retenue	2
505	120913	VIS	4
506	120982	VIS	8
507	15K786	BOÎTIER, pompe	1

Réf.	Pièce	Description	Qté
508	15K787	CAPUCHON, extrémité, pompe, usiné	2
509	15K803	COLLIER	2
510	15K804	CORPS, coussinet, joint	2
511	15K824	TIGE, piston	2
512	15K828	RONDELLE, corps, joint	2
513	15K895	CORPS, clapet anti-retour	2
514	LC0093	KIT, reconstruction, clapet anti-retour	2

Clapet anti-retour, ensemble LC0093

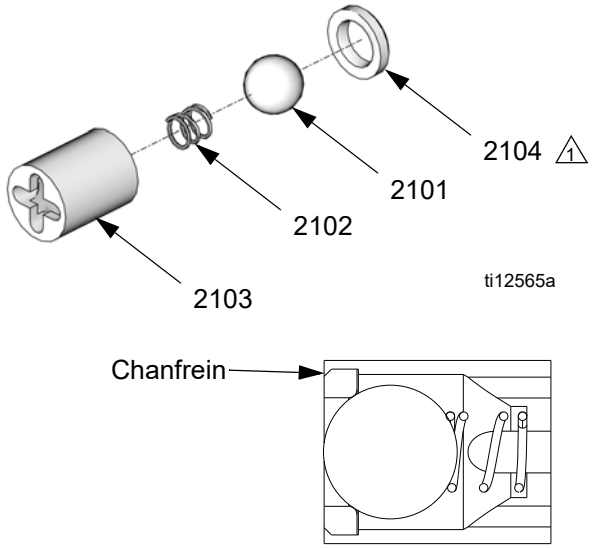

⚠1 Le côté du siège avec un chanfrein du diamètre extérieur doit être positionné à l'opposé à la bille.

Réf.	Pièce	Description	Qté
2101	105445	BILLE, 0,5000	1
2102	121084	RESSORT	1
2103	15D312	DOUILLE, guide de bille	1
2104	196832	SIÈGE, recouvrant	1

Support de commande, LC0240, LC0261

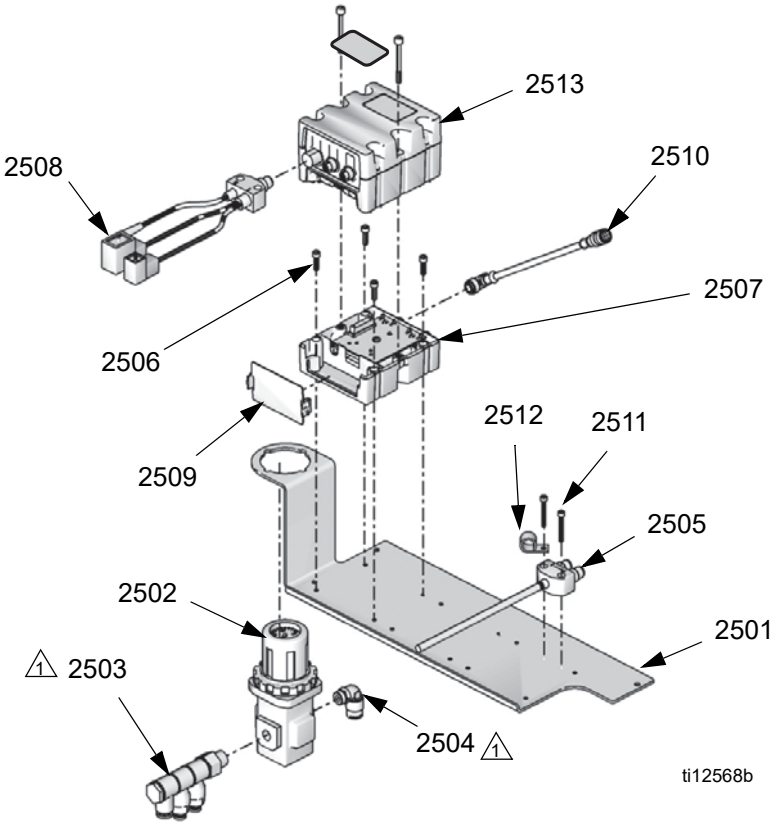

Ensemble LC0240 illustré

1 Appliquez un produit d'étanchéité sur les filetages npt mâles.

Réf.	Pièce	Description	Qté
2501	15T735	SUPPORT, montage des commandes (ensemble LC0240 uniquement)	1
	15U737	SUPPORT, montage des commandes (ensemble LC0261 uniquement)	1
2502	120897	RÉGULATEUR, air, avec jauge intégrale	1
2503	120954	COLLECTEUR, entrée, banjo	1
2504	121018	RACCORD, coude, mâle, pivot, 1/4 npt	1
2505	LC0291	CÂBLE, alimentation (ensemble LC0240 uniquement)	1
2506	113003	VIS, tête cylindrique à six pans creux, 10-32 x 0,62, acier inoxydable	4

Réf.	Pièce	Description	Qté
2507	289697	BASE, Module de contrôle des fluides	1
2508	121583	FAISCEAU, E/S, M12 x M8 x submicro x mini	1
2509	277674	BOÎTIER, porte du cube	1
2510	121685	CÂBLE, CAN, M12 x M12, 5P, femelle/femelle, droit x angle droit	1
2511	121860	VIS, M4 x 0,7, 30 mm de long, acier inoxydable	2
2512	84/0153-1/89	COLLIER, faisceau, nylon	1
2513	LC0271	MODULE, contrôle des fluides, ensemble	1

* *Non illustré.*

▲ *Des étiquettes, plaques et cartes de danger et de mise en garde de remplacement sont disponibles gratuitement.*

Support d’alimentation, LC0239

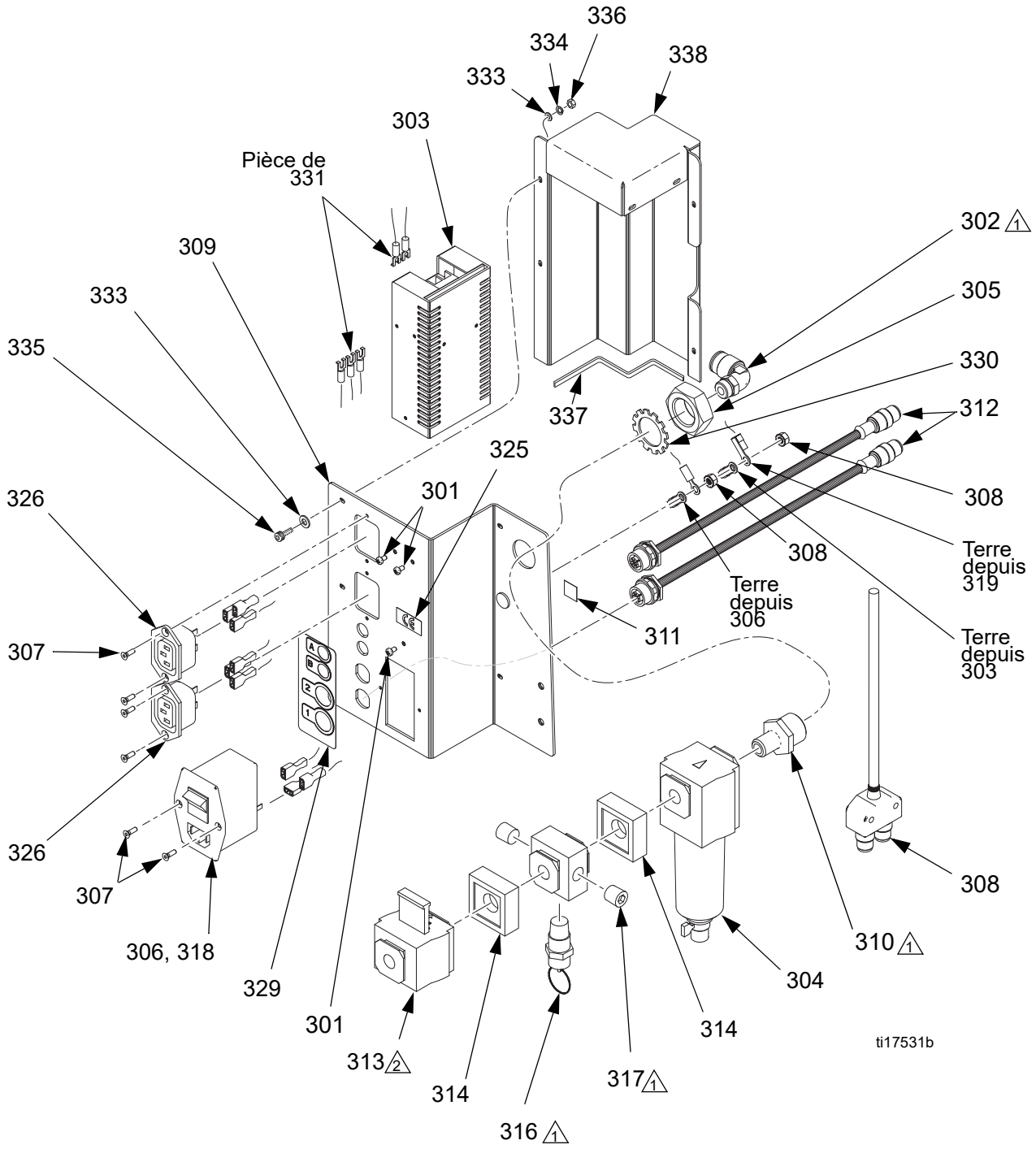

⚠1 Appliquez du produit d’étanchéité si nécessaire.

⚠2 L’évent doit pointer vers la machine.

Réf.	Pièce	Description	Qté
301	119912	VIS, usinée, cruciforme, tête cylindrique large	3
302	121018	RACCORD, coude, mâle, pivot, 1/4 npt	1
303	120876	ALIMENTATION ÉLECTRIQUE	1
304	120882	FILTRE	1
305	120883	ÉCROU	1
306	120910	PRISE, électrique, avec filtre anti-interférence électromagnétique (EMI)	1
307	120916	VIS	6
308	120993	ÉCROU, hexagonal, M5, avec rondelle éventail	2
309	15U738	SUPPORT, entrée d’alimentation	1
310	15K800	RACCORD, passe-cloison	1
311	* 84/0130-26/11	ÉTIQUETTE, symbole, PE	1
312	121581	FAISCEAU, E/S, M12 x M12	2
313	121178	VANNE, 1/4 po., norme OSHA, verrouillage	1
314	121179	COLLIER DE SERRAGE	2
315	* 121180	COLLECTEUR	1
316	94/0762/99	VANNE, sécurité, décharge, 100 psi	1
317	94/0430/99	BOUCHON, tuyau, 1/4 npt	2
318	81/1054-4/11	FUSIBLE, type f, 4 amp, 250 V, rapide	2
319	LC0291	CÂBLE, alimentation, ensemble	1
325	* 84/2725-1/11	ÉTIQUETTE, symbole, CE	1
326	121558	CONNECTEUR, alimentation, montage sur panneau	2
329	15V092	ÉTIQUETTE, support, entrée, alimentation	1
330	104395	RONDELLE, fixation, dent, externe	1
331	24F228	FAISCEAU, câble	1
332	---	PRODUIT D'ÉTANCHÉITÉ, tuyau	1
333	122664	RONDELLE, d’appui	8
334	100068	RONDELLE, d’arrêt, ressort	4
335	125609	ATTACHE, vis, shcs, M3 x 0,5 x 10, acier inoxydable	4
336	125104	ÉCROU, hex, M3	4
337	114225	GARNITURE, protection de bord	0,5
338	24J864	PARTITION, alimentation	1

* *Non illustré.*

--- *Pas à vendre.*

Ensemble de piston

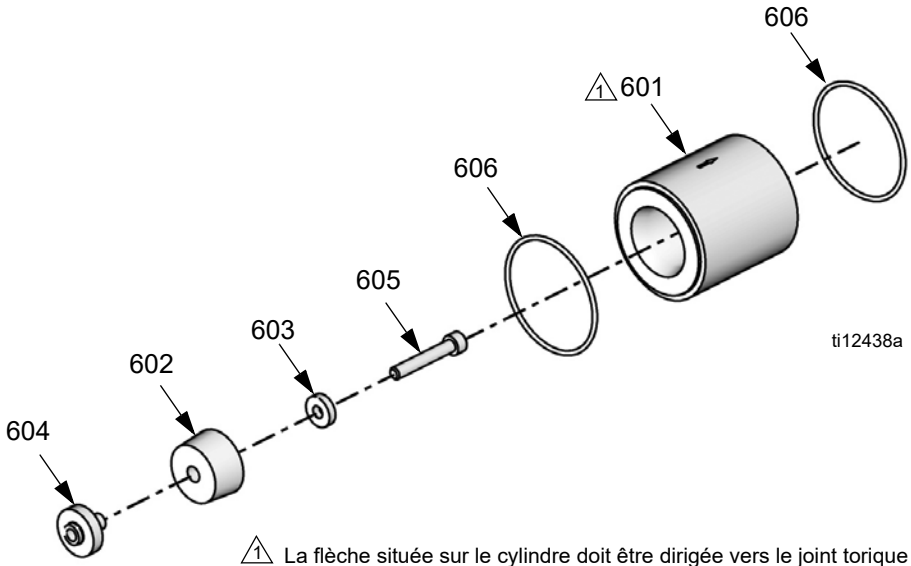

1 La flèche située sur le cylindre doit être dirigée vers le joint torique (606) sur la droite.

Ensembles de piston en nylon, tuyau de dosage en acier inoxydable

	Référence et description					
	601	602	603†	604	605	606
Ensemble de piston	Tuyau, pompe	Piston en nylon	Rondelle	Bague, support, piston	Vis	Joint torique
LC1080	LCC080	LCB080	15M089		120933	120874
LC1100	LCC100	LCB100				
LC1120	LCC120	LCB120				
LC1140	LCC140	LCB140				
LC1160	LCC160	LCB160	15M099	15K887		
LC1180	LCC180	LCB180				
LC1200	LCC200	LCB200				
LC1220	LCC220	LCB220				
LC1240	LCC240	LCB240				
LC1260	LCC260	LCB260				
LC1280	LCC280	LCB280				
LC1300	LCC300	LCB300	15M100			
LC1320	LCC320	LCB320		15K888		
LC1340	LCC340	LCB340				
LC1360	LCC360	LCB360				
LC1400	LCC400	LCB400				
LC1440	LCC440	LCB440				
LC1480	LCC480	LCB480				
LC1520	LCC520	LCB520				
LC1560	LCC560	LCB560				
LC1600	LCC600	LCB600				
LC1640	LCC640	LCB640				
LC1720	LCC720	LCB720	15M101	15K890		
LC1800	LCC800	LCB800				
LC1880	LCC880	LCB880				
LC1960	LCC960	LCB960				
Quantité	1	1	1	1	1	2

Ensembles de piston en UHMW, tuyau de dosage en acier inoxydable

	Référence et description					
	601	602	603†	604	605	606
Ensemble de piston	Tuyau, pompe	Piston en UHMW	Rondelle	Bague, support, piston	Vis	Joint torique
LC2160	LCC160	LCA160	15M099	15K887	120933	120874
LC2180	LCC180	LCA180				
LC2200	LCC200	LCA200				
LC2220	LCC220	LCA220				
LC2240	LCC240	LCA240				
LC2260	LCC260	LCA260				
LC2280	LCC280	LCA280				
LC2300	LCC300	LCA300	15M100			
LC2320	LCC320	LCA320		15K888		
LC2340	LCC340	LCA340				
LC2360	LCC360	LCA360				
LC2400	LCC400	LCA400				
LC2440	LCC440	LCA440				
LC2480	LCC480	LCA480				
LC2520	LCC520	LCA520				
LC2560	LCC560	LCA560				
LC2600	LCC600	LCA600				
LC2640	LCC640	LCA640		15K890		
LC2720	LCC720	LCA720	15M101			
LC2800	LCC800	LCA800				
LC2880	LCC880	LCA880				
LC2960	LCC960	LCA960				
Quantité	1	1	1	1	1	2

Ensembles de piston en UHMW, tuyau de dosage en céramique

REMARQUE : Les ensembles de piston en UHMW avec tuyau de dosage en céramique contiennent une bille en carbure. Cette bille remplace celle du clapet anti-retour classique dans l'ensemble de pompe LC0112. Si un ensemble de piston en UHMW avec tuyau de dosage en céramique doit être installé, remplacez la bille originale de l'ensemble de pompe LC0112 par la bille incluse dans le nouvel ensemble de pompe. Voir **Installation du kit de reconstruction du clapet anti-retour** à la page 36 pour connaître les instructions d'installation.

	Référence et description						
	601	602	603†	604	605	606	607
Ensemble de piston	Tuyau, pompe	Piston en UHMW	Rondelle	Bague, support, piston	Vis	Joint torique	Bille en carbure
LC3160	LCG160	LCA160	15M099	15K887	120933	120874	116166
LC3180	LCG180	LCA180					
LC3200	LCG200	LCA200					
LC3220	LCG220	LCA220					
LC3240	LCG240	LCA240					
LC3260	LCG260	LCA260					
LC3280	LCG280	LCA280					
LC3300	LCG300	LCA300	15M100				
LC3320	LCG320	LCA320		15K888			
LC3340	LCG340	LCA340					
LC3360	LCG360	LCA360					
LC3400	LCG400	LCA400					
LC3440	LCG440	LCA440					
LC3480	LCG480	LCA480					
LC3520	LCG520	LCA520					
LC3560	LCG560	LCA560					
LC3600	LCG600	LCA600					
LC3640	LCG640	LCA640		15K890			
LC3720	LCG720	LCA720	15M101				
LC3800	LCG800	LCA800					
LC3880	LCG880	LCA880					
LC3960	LCG960	LCA960					
Quantité	1	1	1	1	1	2	1

† *Pour les ensembles de pistons sur mesure, la référence de rondelle (603) change en fonction de la dimension du piston comme suit :*
Pour des tailles de piston de 80-100 cc : 15M089
Pour des tailles de piston de 101-159 cc : Rondelle non utilisée.
Pour des tailles de piston de 160-285 cc : 15M099
Pour des tailles de piston de 286-646 cc : 15M100
Pour des tailles de piston de 647-960 cc : 15M101

Kits de remplacement des pistons en nylon et en UHMW

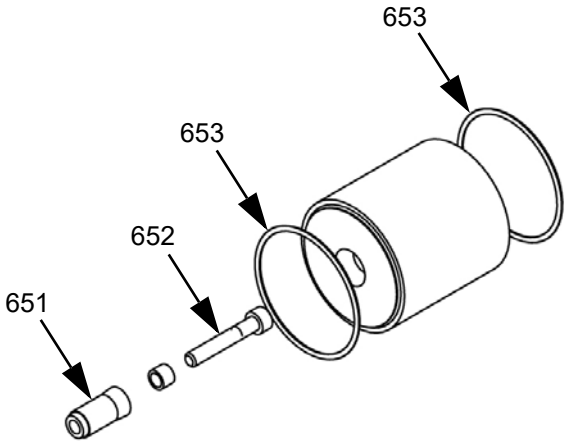

Tailles de piston 080-119

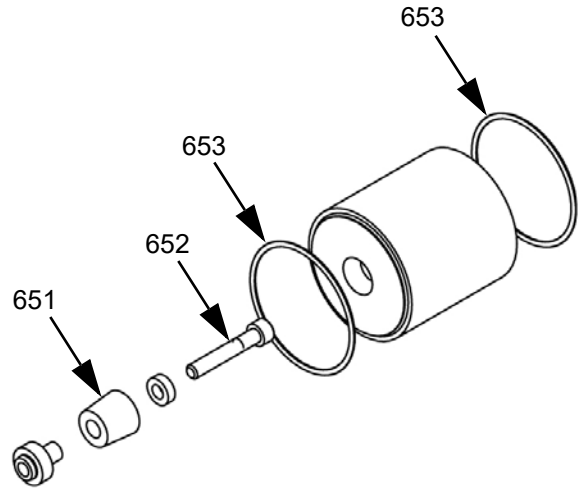

Tailles de piston 160-960

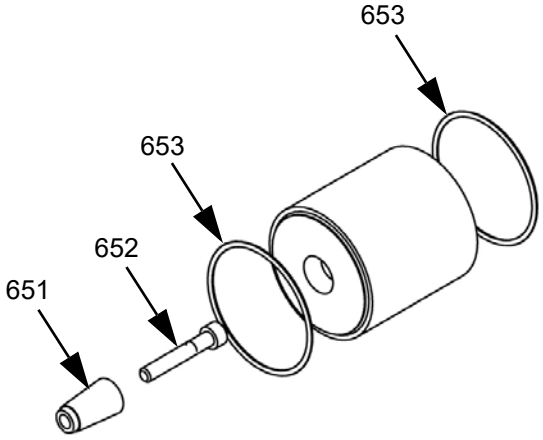

Tailles de piston 120-159

Réf.	Pièce	Description	Qté
651		PISTON	1
652		VIS	1
653		JOINT TORIQUE	2

Lorsque vous commandez un kit de remplacement du piston, le système intelligent de numérotation des pièces suivant s'applique aux pistons en nylon.

LCF - 160
Code : A
Taille de piston (mm^2)

Lorsque vous commandez un kit de remplacement en UHMW, la numérotation suivante s'applique :

LCE - 160
Code : A
Taille de piston (mm^2)

Les éléments indiqués ci-dessus seront fournis avec le kit. Voir la section **Outil de configuration de produits** à partir de la page 4 pour connaître les tailles standard de piston disponibles.

Commandes

Il existe trois options de commande.

- Module d'affichage avancé avec un Module de contrôle des fluides, LC0274★
- Module d'affichage avancé avec deux Modules de contrôle des fluides, LC0275★
- Module d'affichage standard avec un Module de contrôle des fluides, LC0272

FIG. 23 : Module d'affichage avancé, 24E451

★ *Une protection de membrane 15V551 est disponible pour l'écran et les touches programmables du module d'affichage avancé.*

Module de contrôle des fluides

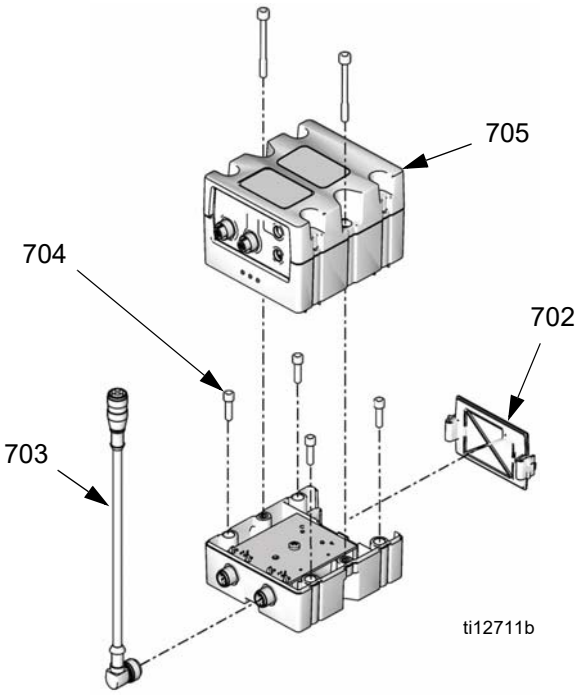

Réf.	Pièce	Description	Qté
701	289697	MODULE, base	1
702	277674	BOÎTIER, porte	1
703	121597	CÂBLE, CAN, 90 femelle / 90 femelle	1
704	113003	VIS, d'assemblage à six pans creux, 10-32 x 0,62, acier inoxydable	4
705	LC0271	MODULE, ensemble, Module de contrôle des fluides	1

Montage de l’applicateur

Assemblages avec collier de base

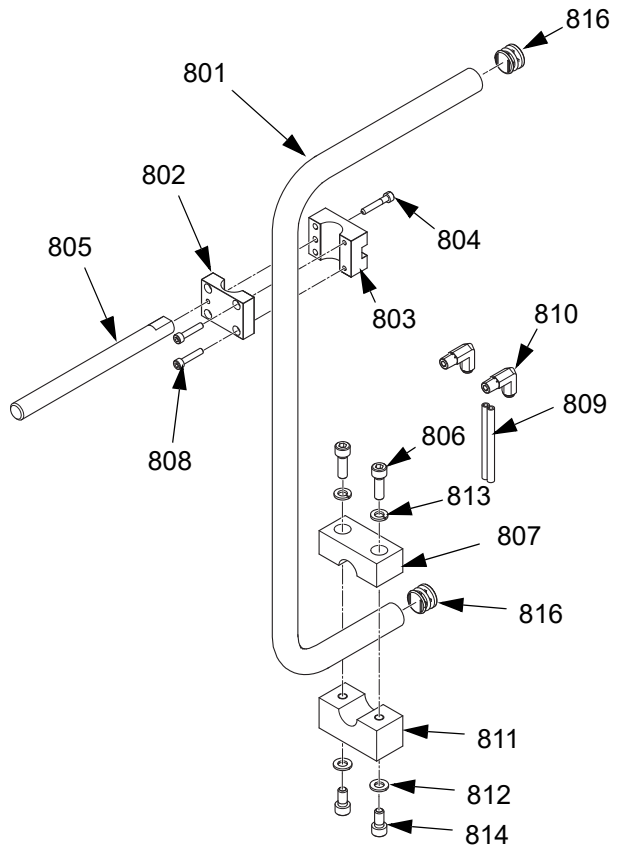

Assemblages avec collier supérieur

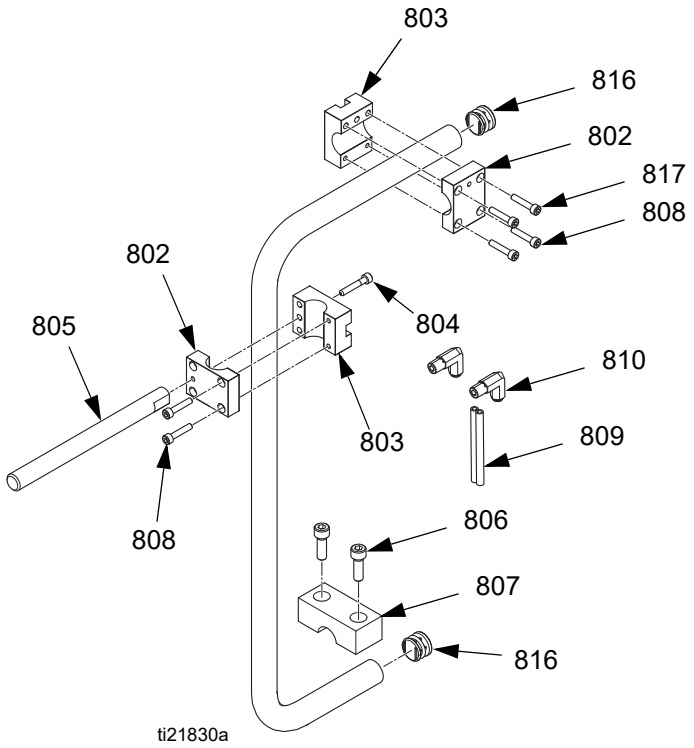

Réf.	Pièce	Description	Qté
801	16P082	BASE, bras, montage	1
802	16P409	BLOC, montage, avant	2
803	16P550	BLOC, montage, arrière	2
804	121194	VIS	1
805	15K832	BRAS, montage, affichage	1
806	120913	VIS	2
807	15M658	COLLIER DE SERRAGE	1
808	121013	VIS, à six pans creux, M5-0,8 x 25, acier doux	4
809	121046	TUYAU, 1/4 x 1/4 jumeau, polyuréthane	6
810	94/0705-1/96	RACCORD, coudé, pivot, tuyau, 1/4 x 1/8 npt	2
811	15U176	COLLIER, base (ensembles 256438 et LC0293 uniquement)	1
812	120908	RONDELLE, plate M8 (ensembles 256438 et LC0293 uniquement)	2

Réf.	Pièce	Description	Qté
813	96/0045/98	RONDELLE, verrouillage, fendue, 5/16 po., acier inoxydable (ensembles 256438 et LC0293 uniquement)	2
814	120913	VIS (ensembles 256438 et LC0293 uniquement)	2
815	* 121003	CÂBLE, CAN, femelle / femelle 3,0 m (ensembles 256438 et LC0293 uniquement)	1
816	126510	BOUCHON, rond, finition, 7/8 po.	2
817	121273	VIS, à six pans creux, 0,8 x 35, acier doux	2

* *Non illustré.*

Vanne de distribution

Vannes de distribution standard, 255179 et 255181

Voir le manuel MD2 pour obtenir plus d'informations sur les pièces. Voir **Manuels afférents** à la page 3.

Vannes MD2 montées sur pistolet, LC0120 et LC0122

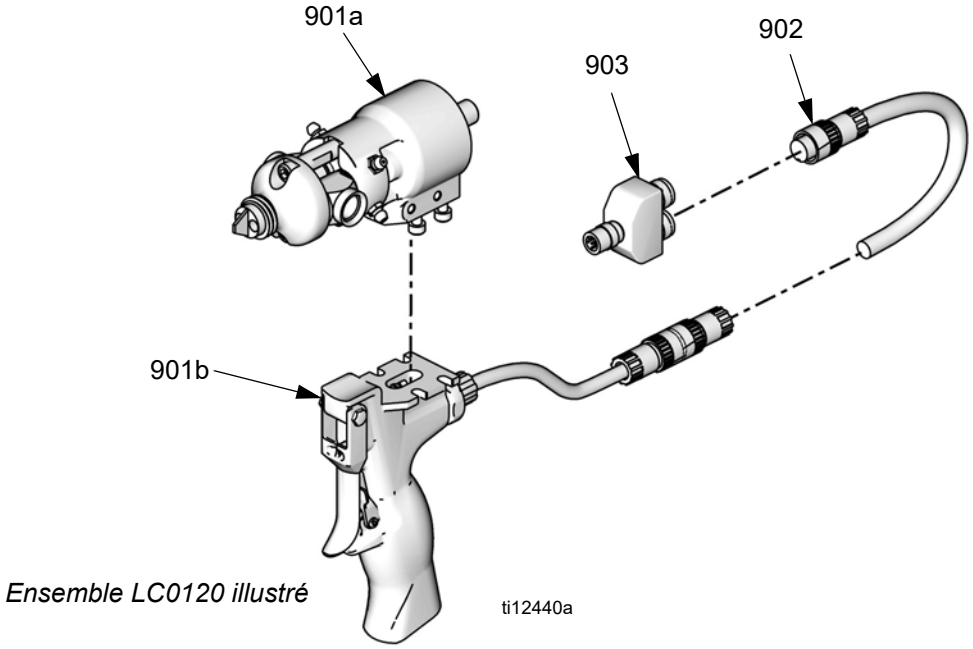

Ensemble LC0120 illustré

Réf.	Pièce	Description	Qté
901	LC0006	VANNE, ensemble, 10:1, pistolet, électrique (ensemble LC0122 uniquement)	1
	LC0004	VANNE, ensemble, 1:1, pistolet, électrique (ensemble LC0120 uniquement)	1
901a	† 255181	VANNE, distribution, 10:1, sièges souples (ensemble LC0122 uniquement)	1
	† 255179	VANNE, distribution, 1:1, sièges souples (ensemble LC0120 uniquement)	1
901b	255208	POIGNÉE, vanne de distribution 2K, électrique	1
902	121198	CORDON, euro, mâle, 4 broches, 3 fils, 6 m (Poignées série A uniquement)	1
	123660	CORDON, euro, mâle-femelle, 6 m (Poignées série B uniquement)	1
903	120953	CONNECTEUR, répartiteur	1

† *Voir le manuel de la vanne MD2 pour obtenir des informations sur les pièces de la vanne de distribution et de la poignée de la vanne de distribution. Voir **Manuels afférents** à la page 3.*

Vannes MD2 actionnées par levier, LC0121 et LC0123

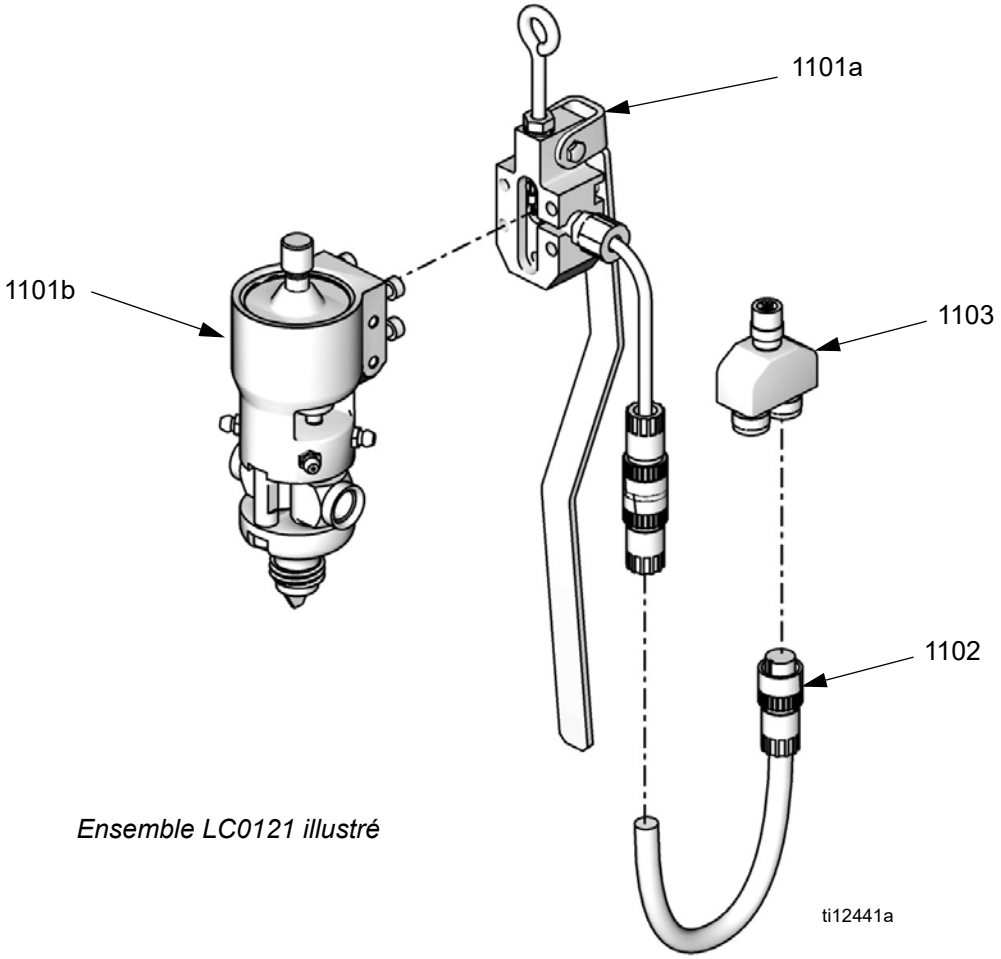

Ensemble LC0121 illustré

Réf.	Pièce	Description	Qté
1101	LC0005	VANNE, ensemble, 1:1, levier, électrique (ensemble LC0121 uniquement)	1
	LC0007	VANNE, ensemble, 10:1, levier, électrique (ensemble LC0123 uniquement)	1
1101a	255249	LEVIER, vanne de distribution 2K	1
1101b	† 255181	VANNE, distribution, 10:1, sièges souples (ensemble LC0123 uniquement)	1
	† 255179	VANNE, distribution, 1:1, sièges souples (ensemble LC0121 uniquement)	1
1102	121198	CORDON, euro, mâle, 4 broches, 3 fils, 6 m (Poignées série A uniquement)	1
	123660	CORDON, euro, mâle-femelle, 6 m (Poignées série B uniquement)	1
1103	120953	CONNECTEUR, répartiteur	1

† *Voir le manuel de vanne MD2 pour obtenir des informations sur les pièces de la vanne de distribution et du levier de la vanne de distribution. Voir* ***Manuels afférents*** *à la page 3.*

Mélangeurs

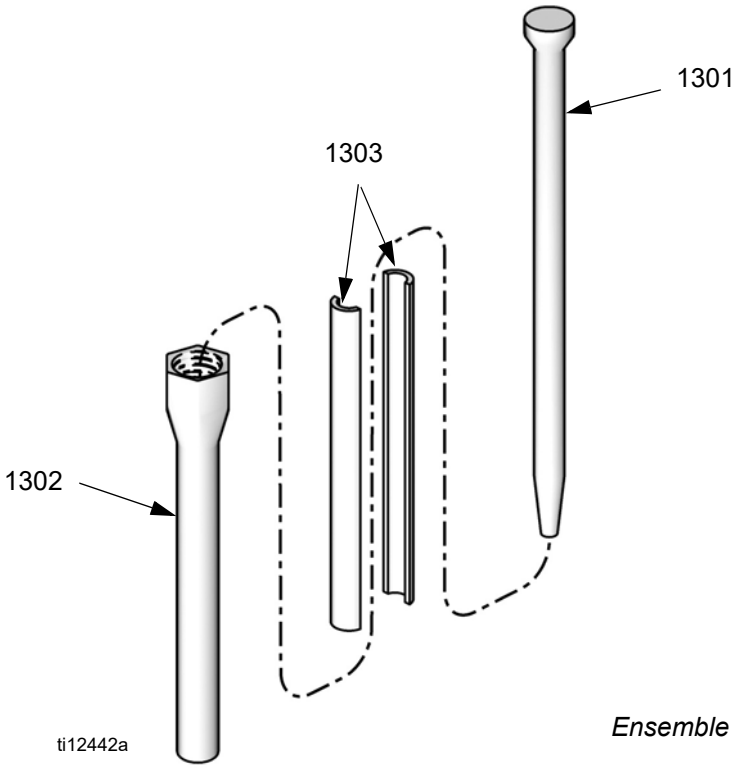

Ensemble LC0061 illustré

Ensemble de mélangeur	Description	Référence et description		
		1301	**1302**	**1303**
		Mélangeur	**Protection**	**Manchon**
LC0057	1/4 po. x 24	60/0204/50	94/0883-C/98	
LC0058	3/8 po. x 24	60/0200/50	94/0883-D/98	
LC0059	3/8 po. x 36	60/0201/50	94/0883-E/98	
LC0060	3/8 po. combo	60/0202/50	94/0883-E/98	
LC0061	3/16 po. x 32 Luer Lock	60/0212/50	94/0883-L/98	60/0313/97
LC0062	1/4 po. x 24 Luer Lock	60/0209/50	94/0883-M/98	60/0305/97
LC0063	3/16 po. x 32	60/0206/50	94/0884-1/98	
LC0295	1/2 po. x 24	60/0111-1/50	94/0885-36/98	
LC0296	12 po. x 36	60/0117-1/50	94/0885-24/98	
Quantité		10	1	1

Ensembles de flexibles

Flexibles non chauffés, non recirculants

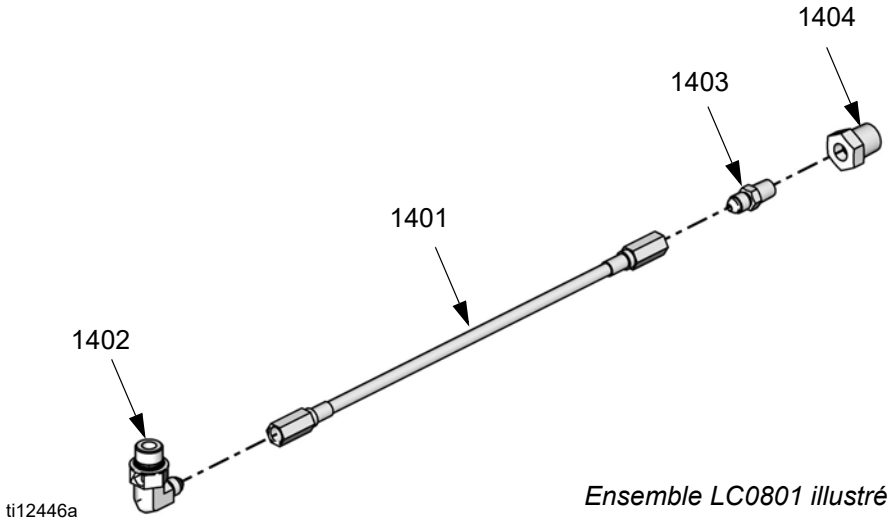

Ensemble LC0801 illustré

⚠1 Appliquez du produit d'étanchéité sur les filetages mâles npt avant le montage.

Ensemble de flexibles	Description	Référence et description			
		1401	1402	1403	1404
		Ensemble de flexibles	Coude à 90 degrés	Adaptateur	Douille
LC0801	3/16 po. x 30 po.	16C501	94/0144-S/25	94/1000/98	94/0488/98
LC0802	3/16 po. x 120 po.	16C506	94/0144-S/25	94/1000/98	94/0488/98
LC0803	3/16 po. x 180 po.	16C507	94/0144-S/25	94/1000/98	94/0488/98
LC0804	1/4 po. x 30 po.	16C510	94/0148-S/25	J6900040	
LC0805	1/4 po. x 120 po.	16C515	94/0148-S/25	J6900040	
LC0806	1/4 po. x 180 po.	16C516	94/0148-S/25	J6900040	
LC0807	3/8 po. x 30 po.	16C519	94/0149-S/25	94/1007/98	
LC0808	3/8 po. x 120 po.	16C524	94/0149-S/25	94/1007/98	
LC0809	3/8 po. x 180 po.	16C525	94/0149-S/25	94/1007/98	
LC0400	3/8 po. x 30 po.	16D261	94/0149-S/25	94/1007/98	
LC401	3/8 po. x 120 po.	16D266	94/0149-S/25	94/1007/98	
LC402	3/8 po. x 180 po.	16D267	94/0149-S/25	94/1007/98	
LC0810	1/2 po. x 30 po.	16C529	94/0150-S/25	94/1009/98	
LC0811	1/2 po. x 120 po.	16C534	94/0150-S/25	94/1009/98	
LC0812	1/2 po. x 180 po.	16C535	94/0150-S/25	94/1009/98	
LC0403	1/2 po. x 30 po.	16D271	94/0150-S/25	16C399	
LC0404	1/2 po. x 120 po.	16D276	94/0150-S/25	16C399	
LC0405	1/2 po. x 180 po.	16D277	94/0150-S/25	16C399	
LC0813	3/4 po. x 120 po.	16C544	94/0153-S/25	94/1083/98	
LC0814	3/4 po. x 180 po.	16C545	94/0153-S/25	94/1083/98	
LC0406	3/4 po. x 120 po.	16D286	94/0153-S/25	94/1083/98	
LC0407	3/4 po. x 180 po.	16D287	94/0153-S/25	94/1083/98	
Quantité		1	1	1	1

Ensemble de flexibles non chauffés recirculants

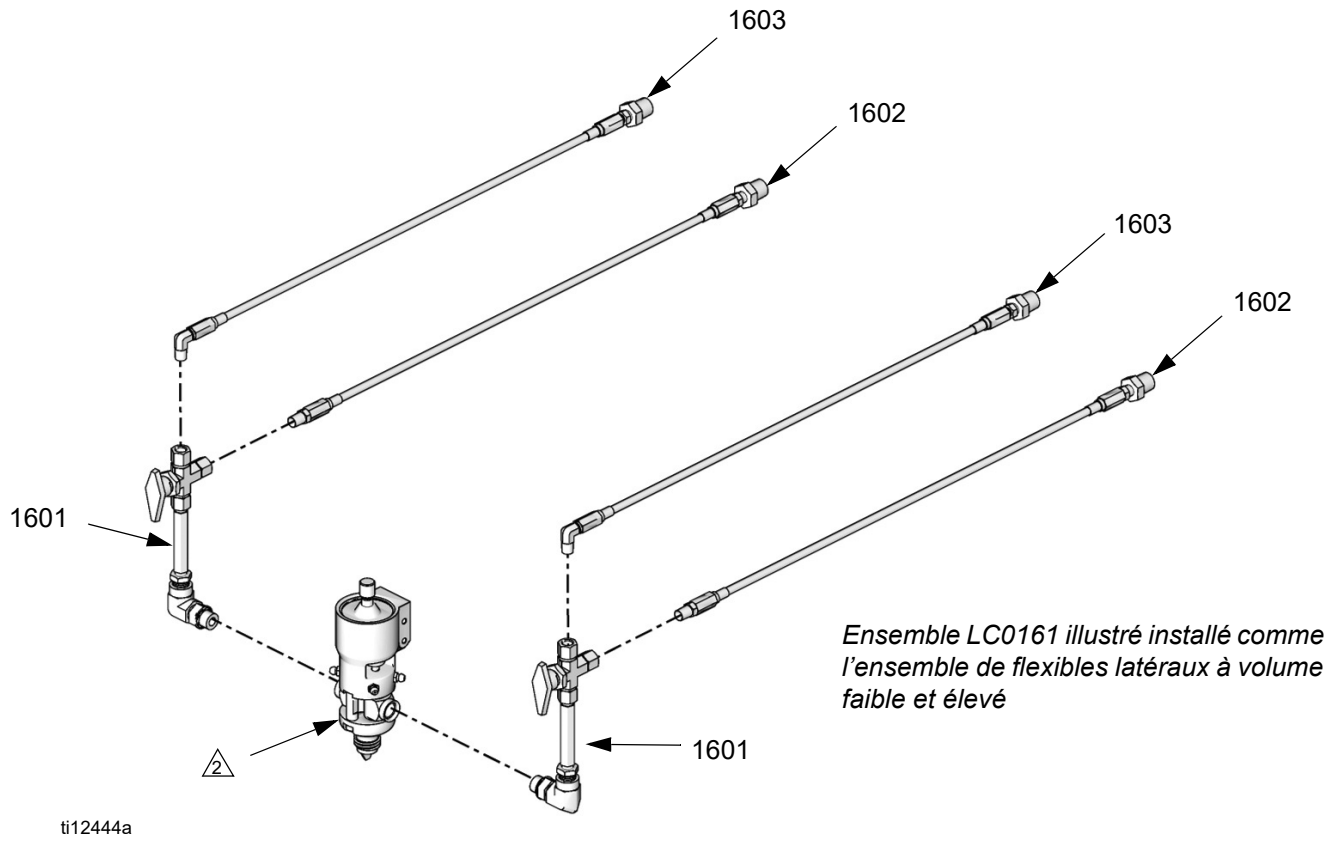

Ensemble LC0161 illustré installé comme l'ensemble de flexibles latéraux à volume faible et élevé

1 Appliquez du produit d'étanchéité sur les filetages mâles npt avant le montage.

2 Vanne de distribution illustrée pour référence uniquement.

Ensemble de flexibles	Description	Référence et description				
		1601	1602	1603	1604	1605
		Ensemble de vanne	Ensemble de flexible d'alimentation	Ensemble de flexibles de retour	Capteur de pression	Joint torique
LC0161	3/16 po. x 30 po., intégré	255977	255983	255997	16A093	111457
LC0162	3/16 po. x 120 po., intégré	255977	255984	255998	16A093	111457
LC0163	3/16 po. x 180 po., intégré	255977	255985	255999	16A093	111457
LC0164	1/4 po. x 30 po., intégré	255976	255986	258058	16A093	111457
LC0165	1/4 po. x 120 po., intégré	255976	255987	258059	16A093	111457
LC0166	1/4 po. x 180 po., intégré	255976	255988	258060	16A093	111457
LC0167	3/8 po. x 30 po., intégré	255975	255989	258061	16A093	111457
LC0168	3/8 po. x 120 po., intégré	255975	255990	258062	16A093	111457
LC0169	3/8 po. x 180 po., intégré	255975	255991	258063	16A093	111457
LC0432	3/8 po. x 30 po., intégré, haute pression	255975	LC0408	LC0416	16A093	111457
LC0433	3/8 po. x 120 po., intégré, haute pression	255975	LC0409	LC0417	16A093	111457
LC0434	3/8 po. x 180 po., intégré, haute pression	255975	LC0410	LC0418	16A093	111457
LC0170	1/2 po. x 30 po., intégré	255974	255992	258064	16A093	111457
LC0171	1/2 po. x 120 po., intégré	255974	255993	258065	16A093	111457
Quantité		1	1	1	1	1

Ensemble de flexibles	Description	Référence et description				
		1601	1602	1603	1604	1605
		Ensemble de vanne	Ensemble de flexible d'alimentation	Ensemble de flexibles de retour	Capteur de pression	Joint torique
LC0172	1/2 po. x 180 po., intégré	255974	255994	258066	16A093	111457
LC0435	1/2 po. x 30 po., intégré, haute pression	255974	LC0411	LC0419	16A093	111457
LC0436	1/2 po. x 120 po., intégré, haute pression	255974	LC0412	LC0420	16A093	111457
LC0437	1/2 po. x 180 po., intégré, haute pression	255974	LC0413	LC0421	16A093	111457
LC0173	3/4 po. x 120 po., intégré	255974	255995	258067	16A093	111457
LC0174	3/4 po. x 180 po., intégré	255974	255996	258068	16A093	111457
LC0438	3/4 po. x 120 po., intégré, haute pression	255974	LC0414	LC0422	16A093	111457
LC0439	3/4 po. x 180 po., intégré, haute pression	255974	LC0415	LC0423	16A093	111457
LC0175	3/16 po. x 30 po., sur support séparé	255977	255983	258069	16A093	111457
LC0176	3/16 po. x 120 po., sur support séparé	255977	255984	258070	16A093	111457
LC0177	3/16 po. x 180 po., sur support séparé	255977	255985	258071	16A093	111457
LC0178	1/4 po. x 30 po., sur support séparé	255976	255986	258072	16A093	111457
LC0179	1/4 po. x 120 po., sur support séparé	255976	255987	258073	16A093	111457
LC0180	1/4 po. x 180 po., sur support séparé	255976	255988	258074	16A093	111457
LC0181	3/8 po. x 30 po., sur support séparé	255975	255989	258075	16A093	111457
LC0182	3/8 po. x 120 po., sur support séparé	255975	255990	258076	16A093	111457
LC0183	3/8 po. x 180 po., sur support séparé	255975	255991	258077	16A093	111457
LC0440	3/8 po. x 30 po., sur support séparé, haute pression	255975	LC0408	LC0424	16A093	111457
LC0441	3/8 po. x 120 po., sur support séparé, haute pression	255975	LC0409	LC0425	16A093	111457
LC0442	3/8 po. x 180 po., sur support séparé, haute pression	255975	LC0410	LC0426	16A093	111457
LC0184	1/2 po. x 30 po., sur support séparé	255974	255992	258078	16A093	111457
LC0185	1/2 po. x 120 po., sur support séparé	255974	255993	258079	16A093	111457
LC0186	1/2 po. x 180 po., sur support séparé	255974	255994	258080	16A093	111457
LC0443	1/2 po. x 30 po., sur support séparé, haute pression	255974	LC0411	LC0427	16A093	111457
LC0444	1/2 po. x 120 po., sur support séparé, haute pression	255974	LC0412	LC0428	16A093	111457
LC0445	1/2 po. x 180 po., sur support séparé, haute pression	255974	LC0413	LC0429	16A093	111457
LC0187	3/4 po. x 120 po., sur support séparé	255974	255995	258081	16A093	111457
LC0188	3/4 po. x 180 po., sur support séparé	255974	255996	258082	16A093	111457
LC0446	3/4 po. x 120 po., sur support séparé, haute pression	255974	LC0414	LC0430	16A093	111457
LC0447	3/4 po. x 180 po., sur support séparé, haute pression	255974	LC4015	LC0431	16A093	111457
Quantité		1	1	1	1	1

Ensemble de flexibles chauffés recirculants

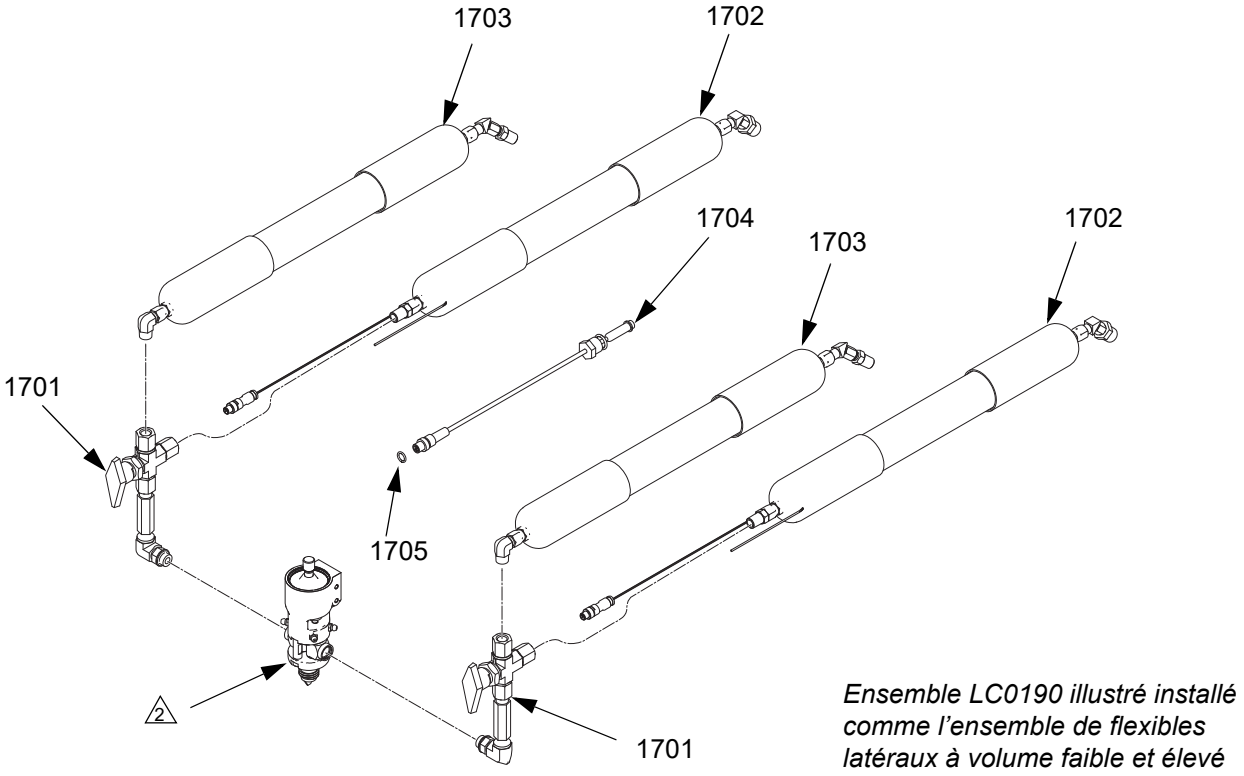

Ensemble LC0190 illustré installé comme l'ensemble de flexibles latéraux à volume faible et élevé

1 Appliquez du produit d'étanchéité sur les filetages mâles npt avant le montage.

2 Vanne de distribution illustrée pour référence uniquement.

Ensemble de flexibles	Description	Référence et description				
		1701	1702	1703	1704	1705
		Ensemble de vanne	Chauffé Ensemble de flexible d'alimentation	Ensemble de flexible de retour isolé	Capteur de pression	Joint torique
LC0190	1/4 po. x 30 po., intégré	255976	258084	258095	16A093	111457
LC0191	1/4 po. x 120 po., intégré	255976	258085	258096	16A093	111457
LC0192	1/4 po. x 180 po., intégré	255976	258086	258097	16A093	111457
LC0193	3/8 po. x 30 po., intégré	255975	258087	258098	16A093	111457
LC0194	3/8 po. x 120 po., intégré	255975	258088	258099	16A093	111457
LC0195	3/8 po. x 180 po., intégré	255975	258089	258121	16A093	111457
LC0472	3/8 po. x 30 po., intégré, haute pression	255975	258087	LC0456	16A093	111457
Quantité		1	1	1	1	1

Ensemble de flexibles	Description	Référence et description				
		1701	1702	1703	1704	1705
		Ensemble de vanne	Chauffé Ensemble de flexible d'alimentation	Ensemble de flexible de retour isolé	Capteur de pression	Joint torique
LC0473	3/8 po. x 120 po., intégré, haute pression	255975	258088	LC0457	16A093	111457
LC0474	3/8 po. x 180 po., intégré, haute pression	255975	258089	LC0458	16A093	111457
LC0196	1/2 po. x 30 po., intégré	255974	258090	258122	16A093	111457
LC0197	1/2 po. x 120 po., intégré	255974	258091	258123	16A093	111457
LC0198	1/2 po. x 180 po., intégré	255974	258092	258124	16A093	111457
LC0475	1/2 po. x 30 po., intégré, haute pression	255974	258090	LC0459	16A093	111457
LC0476	1/2 po. x 120 po., intégré, haute pression	255974	258091	LC0460	16A093	111457
LC0477	1/2 po. x 180 po., intégré, haute pression	255974	258092	LC0461	16A093	111457
LC0199	3/4 po. x 120 po., intégré	255974	258093	258125	16A093	111457
LC0200	3/4 po. x 180 po., intégré	255974	258094	258126	16A093	111457
LC0478	3/4 po. x 120 po., intégré, haute pression	255974	258093	LC0462	16A093	111457
LC0479	3/4 po. x 180 po., intégré, haute pression	255974	258094	LC0463	16A093	111457
LC0201	1/4 po. x 30 po., sur support séparé	255976	258084	258127	16A093	111457
LC0202	1/4 po. x 120 po., sur support séparé	255976	258085	258128	16A093	111457
LC0203	1/4 po. x 180 po., sur support séparé	255976	258086	258129	16A093	111457
LC0204	3/8 po. x 30 po., sur support séparé	255975	258087	258130	16A093	111457
LC0205	3/8 po. x 120 po., sur support séparé	255975	258088	258131	16A093	111457
LC0206	3/8 po. x 180 po., sur support séparé	255975	258089	258132	16A093	111457
LC0480	3/8 po. x 30 po., sur support séparé, haute pression	255975	258087	LC0464	16A093	111457
LC0481	3/8 po. x 120 po., sur support séparé, haute pression	255975	258088	LC0465	16A093	111457
LC0482	3/8 po. x 180 po., sur support séparé, haute pression	255975	258089	LC0466	16A093	111457
LC0207	1/2 po. x 30 po., sur support séparé	255974	258090	258133	16A093	111457
LC0208	1/2 po. x 120 po., sur support séparé	255974	258091	258134	16A093	111457
LC0209	1/2 po. x 180 po., sur support séparé	255974	258092	258135	16A093	111457
LC0483	1/2 po. x 30 po., sur support séparé, haute pression	255974	258090	LC0467	16A093	111457
LC0484	1/2 po. x 120 po., sur support séparé, haute pression	255974	258091	LC0468	16A093	111457
LC0485	1/2 po. x 180 po., sur support séparé, haute pression	255974	258092	LC0469	16A093	111457
LC0210	3/4 po. x 120 po., sur support séparé	255974	258093	258136	16A093	111457
LC0211	3/4 po. x 180 po., sur support séparé	255974	258094	258137	16A093	111457
LC0486	3/4 po. x 120 po., sur support séparé, haute pression	255974	258093	LC0470	16A093	111457
LC0487	3/4 po. x 180 po., sur support séparé, haute pression	255974	258094	LC0471	16A093	111457
Quantité		1	1	1	1	1

Flexibles chauffés, non recirculants

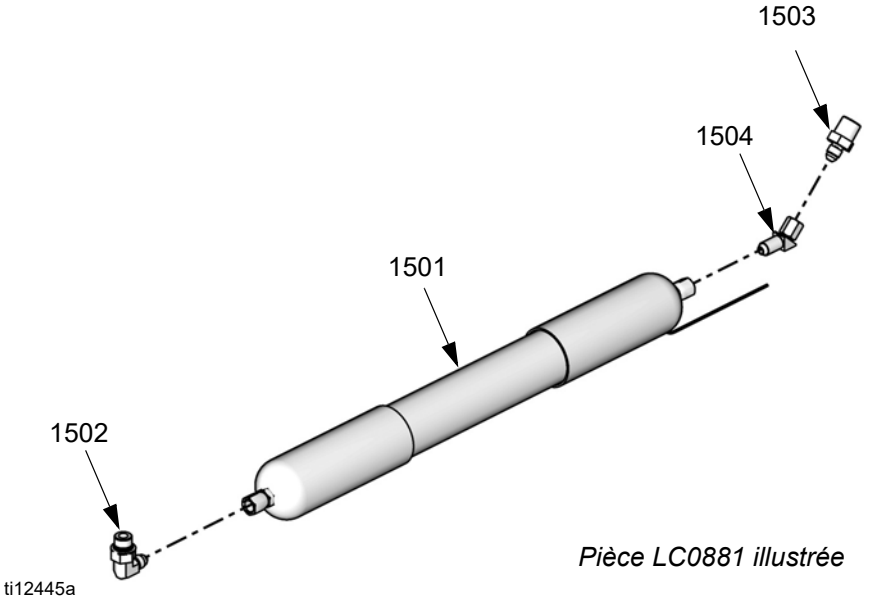

Pièce LC0881 illustrée

⚠1 Appliquez du produit d'étanchéité sur les filetages mâles npt avant le montage.

Ensemble de flexibles	Description	Référence et description					
		1501	1502	1503	1504	* 1505	* 1506
		Ensemble de flexibles chauffés	Coude à 90 degrés	Adaptateur	Coude à 45 degrés	Disjoncteur	Rallonge
LC0881	1/4 po. x 30 po.	16C554	94/0148-S/25	J6900040	121041	121630	121683
LC0882	1/4 po. x 120 po.	16C558	94/0148-S/25	J6900040	121041	121632	121683
LC0883	1/4 po. x 180 po.	16C559	94/0148-S/25	J6900040	121041	121633	121683
LC0884	3/8 po. x 30 po.	16C562	94/0149-S/25	94/1007/98	121042	121630	121683
LC0885	3/8 po. x 120 po.	16C566	94/0149-S/25	94/1007/98	121042	121632	121683
LC0886	3/8 po. x 180 po.	16C567	94/0149-S/25	94/1007/98	121042	16E546	121683
LC0887	1/2 po. x 30 po.	16C570	94/0150-S/25	16C399	121043	121630	121683
LC0888	1/2 po. x 120 po.	16C574	94/0150-S/25	16C399	121043	121632	121683
LC0889	1/2 po. x 180 po.	16C575	94/0150-S/25	16C399	121043	16E546	121683
LC0890	3/4 po. x 120 po.	16C582	94/0153-S/25	94/0103/98	121044	121632	121683
LC0891	3/4 po. x 180 po.	16C583	94/0153-S/25	94/0103/98	121044	16E546	121683
Quantité		1	1	1	1	1	1

* *Non illustré.*

Cordons d’alimentation

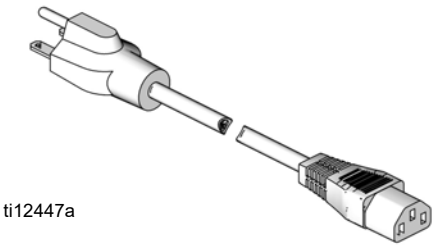

Pièce 121054 illustrée

Ensemble de cordon d’alimentation	Description
121054	CÂBLAGE, 250 V, 10 A, États-Unis
121055	CÂBLAGE, 250 V, 10 A, Amérique du Nord
121056	CÂBLAGE, 250 V, 10 A, Europe continentale
121057	CÂBLAGE, 250 V, 10 A, Royaume-Uni/Irlande
121058	CÂBLAGE, 250 V, 10 A, Israël
121060	CÂBLAGE, 250 V, 10 A, Inde
124861	CÂBLAGE, 250 V, 10 A, Italie
124862	CÂBLAGE, 250 V, 10 A, Danemark
124863	CÂBLAGE, 250 V, 10 A, Suisse
124864	CÂBLAGE, 250 V, 10 A, Australie

Surveillance du débit

Ensemble de surveillance du débit	Numéro de pièce et quantité				
	Débitmètres			Capteur de pression, 257433	Bouchon de pompe, LC0041
	0,5 gpm, LC0299	1,0 gpm, LC0300	2,0 gpm, LC0301		
LC0302	2				1
LC0303	1	1			
LC0304	1		1		
LC0305		2			
LC0306		1	1		
LC0307			2		
LC0312	2			1	
LC0313	1	1			
LC0314	1		1		
LC0315		2			
LC0316		1	1		
LC0317			2		

Bouchon de pompe, ensemble LC0041

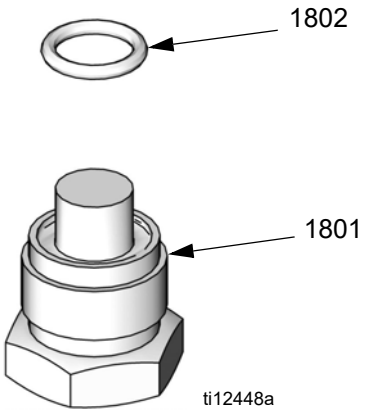

Réf.	Pièce	Description	Qté
1801	15K815	BOUCHON, factice, capteur	2
1802	111457	PRESSE-ÉTOUPE, joint torique	2

Capteur de pression, ensemble 257433

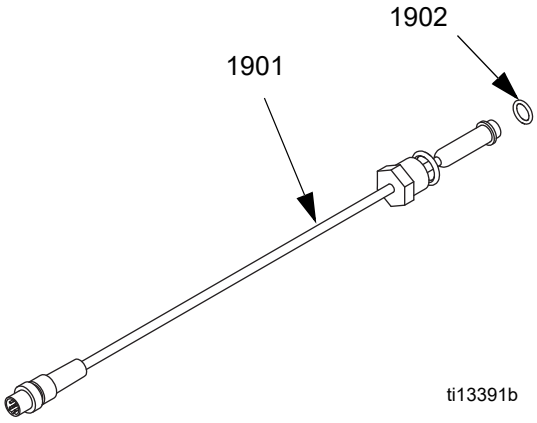

Réf.	Pièce	Description	Qté
1901	16A093	CAPTEUR de pression	2
1902	111457	JOINT TORIQUE	2

Débitmètres

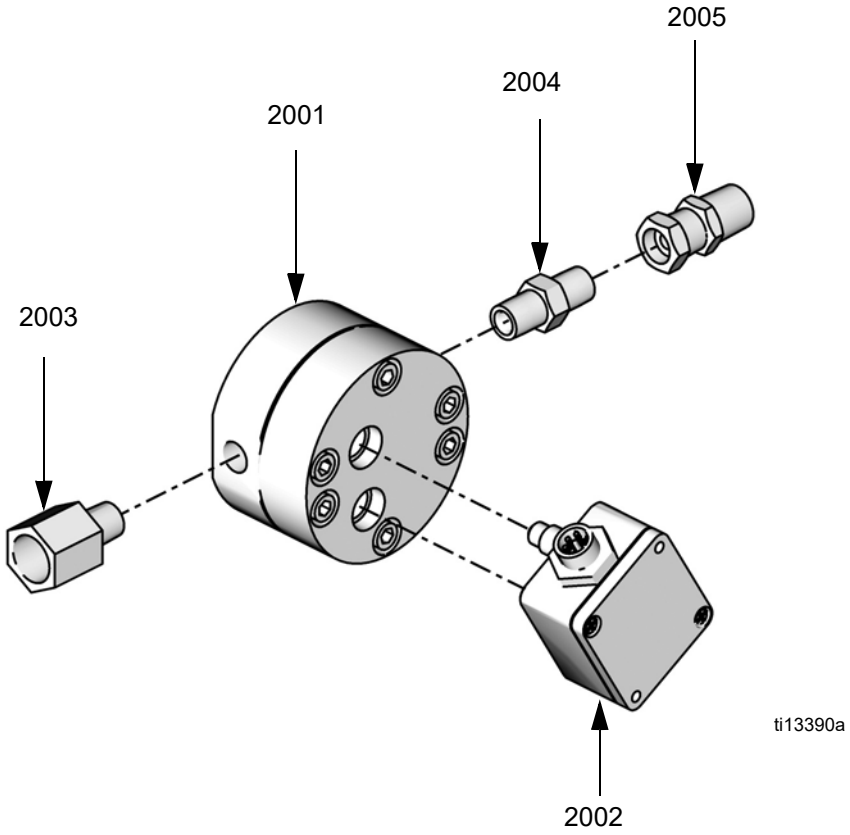

Réf.	Description	Ensemble de débitmètre 0,5 gpm, LC0299	Ensemble de débitmètre 1,0 gpm, LC0300	Ensemble de débitmètre 2,0 gpm, LC0301	Qté
2001	DÉBITMÈTRE	121932	121933	121934	1
2002	CAPTEUR, débitmètre	121909			1
2003	ADAPTATEUR, réducteur	94/0745/98			1
2004	RACCORD, mamelon, hex	121907			1
2005	Raccord, adaptateur	121908			1

Supports de réservoir, ensembles LC0247 et LC0103

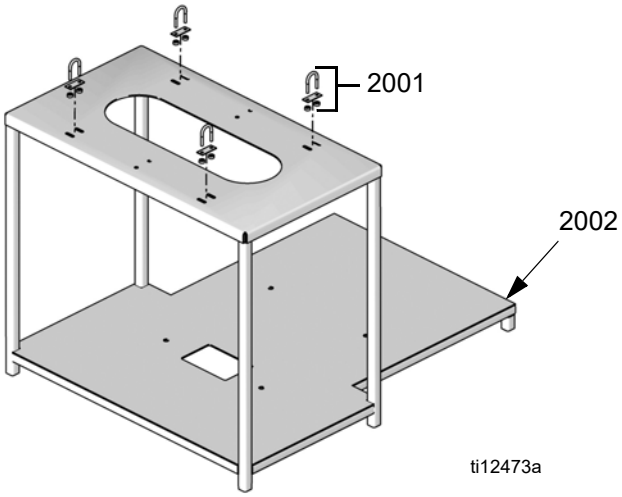

Ensemble LC0247 illustré

Réf.	Pièce	Description	Qté
2001	121097	ATTACHE, boulon en U, avec plaque de montage	4
2002	15U373	SUPPORT, support de réservoir, rapport variable (ensemble LC0247 uniquement)	1
	15M478	SUPPORT, support de réservoir séparé (ensemble LC0103 uniquement)	1

Ensembles de zone de chauffage

Consultez le manuel de chauffage intégré, indiqué au début de ce manuel, pour obtenir des informations sur les pièces des ensembles de zone de chauffage.

Kits

Options de mélangeurs et de protections

Pièce	Description
LC0063	Mélangeur, 6,5 mm x 32, 10 mélangeurs avec protection
LC0057	Mélangeur, 6,5 mm x 24, 10 mélangeurs avec protection
LC0058	Mélangeur, 9,8 mm x 24, 10 mélangeurs avec protection
LC0059	Mélangeur, 9,8 mm x 36, 10 mélangeurs avec protection
LC0060	Mélangeur, 9,8 mm Combo, 10 mélangeurs avec protection
LC0061	Mélangeur, 4,8 mm x 32 Luer Lock, 10 mélangeurs avec protection
LC0062	Mélangeur, 6,5 mm x 24 Luer Lock, 10 mélangeurs avec protection
LC0077	Mélangeur, 4,8 mm x 32, 50 Mélangeurs
LC0078	Mélangeur, 6,5 mm x 24, 50 mélangeurs
LC0079	Mélangeur, 9,8 mm x 24, 50 mélangeurs
LC0080	Mélangeur, 9,8 mm x 36, 50 mélangeurs
LC0081	Mélangeur, 9,8 mm Combo, 50 mélangeurs
LC0083	Mélangeur, 6,5 mm x 24 Luer Lock, 50 mélangeurs
LC0082	Mélangeur, 4,8 mm x 32 Luer Lock, 50 mélangeurs
LC0084	Mélangeur, 4,8 mm x 32, 250 Mélangeurs
LC0085	Mélangeur, 6,5 mm x 24, 250 mélangeurs
LC0086	Mélangeur, 9,8 mm x 24, 250 mélangeurs
LC0087	Mélangeur, 9,8 mm x 36, 250 mélangeurs
LC0088	Mélangeur, 9,8 mm Combo, 250 mélangeurs
LC0089	Mélangeur, 4,8 mm x 32 Luer Lock, 250 mélangeurs
LC0090	Mélangeur, 6,5 mm x 24 Luer Lock, 250 mélangeurs

Kits de vanne MD2

Consultez le manuel d'utilisation de la vanne de distribution MD2 indiqué au début de ce manuel pour obtenir des instructions d'installation ou autres informations.

Pièce	Description
255217	MD2, kit de reconstruction, cylindre pneumatique
255218	MD2, kit de reconstruction, partie arrière de la zone en contact avec le produit (pas de pointeau ni de siège)
255219	MD2, reconstruction du siège souple, du pointeau et du bec
255220	MD2, conversion du bec de siège souple en siège dur (reconstruction du siège dur), du pointeau et du bec

Kits de reconstruction de la machine

Pièce	Description
LC0091	Kit de reconstruction du cylindre pneumatique 76,2 mm
LC0092	Kit de reconstruction du cylindre pneumatique 114,3 mm
LC0093	Kit de reconstruction du clapet anti-retour, bille en acier inoxydable
LC0318	Kit de reconstruction du clapet anti-retour, bille en carbure
LC0094	Kit de reconstruction du joint de pompe arrière

Accessoires de réservoir

Pièce	Description
LC0097	Dessiccateur, 3/8 po. NPT avec adaptateur et cartouche
LC0098	Dessiccateur, cartouche de rechange
◆LC0095	Kit de faisceau azote pour réservoir de 30 L et 60 L, 1 réservoir
◆LC0096	Kit de faisceau azote pour réservoir de 30 L et 60 L, 2 réservoirs
†LC0099	Pompe de transfert sous vide, 120V, jusqu'à 25 Torr
†LC0100	Pompe de transfert sous vide, 240 V, jusqu'à 25 Torr

† Comprend uniquement la pompe. Un kit sous vide doit être acheté séparément pour installer la pompe sur le réservoir.

◆ Ce kit inclut toutes les pièces nécessaires pour fixer un réservoir azote sur le réservoir produit.

Accessoire colonne témoin (en option)

Pièce	Description
255468 *	Kit de colonne témoin

* Ne fonctionne qu'avec des modèles ADM.

Kits sous vide

Ces kits sous vide contiennent les pièces nécessaires pour ajouter une pompe à vide sur un réservoir.

Intégré
Kits sous vide

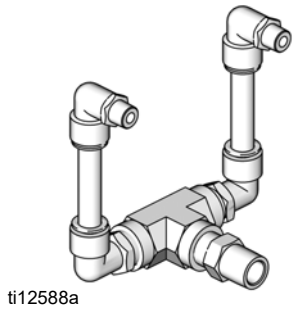

Ensemble 256206
illustré

Sur support séparé
Kits sous vide

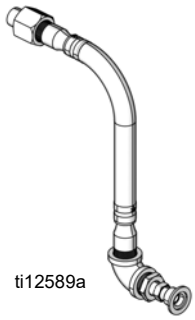

Ensemble 256207
illustré

Pièce	Description
256205	Kit sous vide, réservoir unique intégré
256206	Kit sous vide, deux réservoirs intégrés
256207	Kit sous vide, réservoir unique sur support séparé
256208	Kit sous vide, deux réservoirs sur support séparé

Kits de remplissage

Les kits de remplissage 256659 et 256660 sont conçus pour activer et désactiver une pompe de transfert afin de maintenir le niveau de produit adéquat dans les réservoirs. Le kit de remplissage du réservoir 256577 est conçu pour ouvrir et fermer une vanne permettant au fluide provenant d'une pompe de transfert active en permanence de pénétrer dans le réservoir. Le kit de remplissage de réservoir 256577 comprend les pièces nécessaires pour une installation sur base ou sur couvercle d'un réservoir de 7,5, 30 ou 60 L.

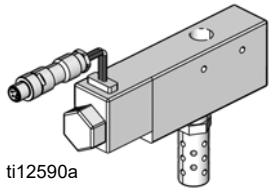

Ensemble 256659
illustré

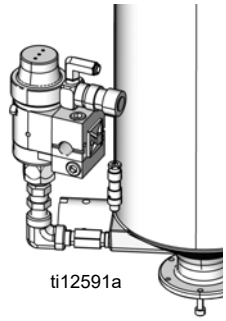

Ensemble 256577 illustré installé
sur réservoir pour référence

Pièce	Description
256659	Kit de remplissage, 1/4 npt, électrovanne, 24 V
256660	Kit de remplissage, 1/2 npt, électrovanne, 24 V
256577	Kit de remplissage du réservoir

Kit de connexion de l'interface de contrôle externe

Pièce	Description
LC0008	Cordon, interface E/S et répartiteur

Dimensions

Machine avec réservoirs intégrés

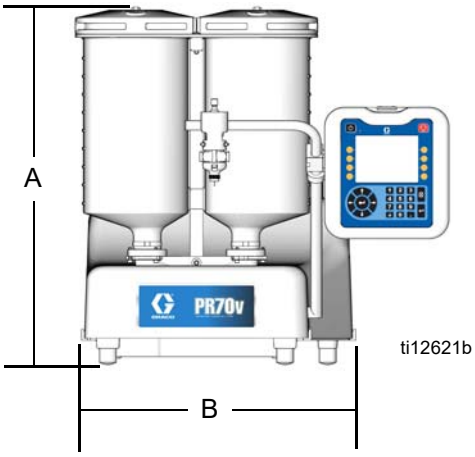

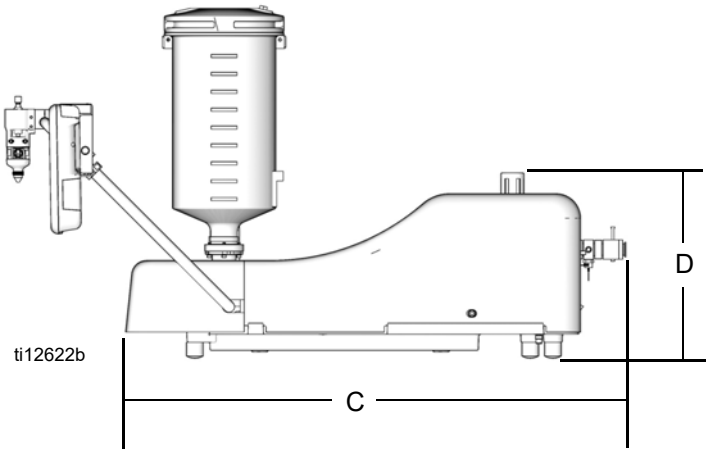

PR70

Réf.	† Dimensions de l'ensemble, en po. (mm)				
	Réservoirs en polyéthylène		◆ Réservoirs en acier inoxydable		
	Sans agitateur	Avec agitateurs	3 L	7,5 L, sans agitateur	7,5 L, avec agitateurs
A	26.4 (670)	38.6 (980)	28.2 (716)	38.2 (970)	39.9 (1013)
B	18.5 (470)	18.5 (470)	15.5 (394)	15.5 (394)	15.5 (394)
C	30.6 (778)	30.6 (778)	30.6 (778)	30.6 (778)	30.6 (778)
D	13.4 (340)	13.4 (340)	13.4 (340)	13.4 (340)	13.4 (340)

PR70v

Réf.	† Dimensions de l'ensemble, en po. (mm)				
	Réservoirs en polyéthylène		◆ Réservoirs en acier inoxydable		
	Sans agitateur	Avec agitateurs	3 L, sans agitateur	7,5 L, sans agitateur	7,5 L, avec agitateurs
A	30.0 (762)	39.4 (1001)	29.0 (737)	39.0 (991)	40.6 (1031)
B	20.9 (531)	20.9 (531)	20.9 (531)	20.9 (531)	20.9 (531)
C	38.6 (980)	38.6 (980)	38.6 (980)	38.6 (980)	38.6 (980)
D	14.3 (363)	14.3 (363)	14.3 (363)	14.3 (363)	14.3 (363)

† Les dimensions des ensembles indiquées correspondent aux dimensions maximales des ensembles énoncés dans les titres correspondants.

◆ Les dimensions du réservoir intégré en acier inoxydable incluent les vannes à bille et le dégazeur sous vide.

Machine avec réservoirs sur support séparé

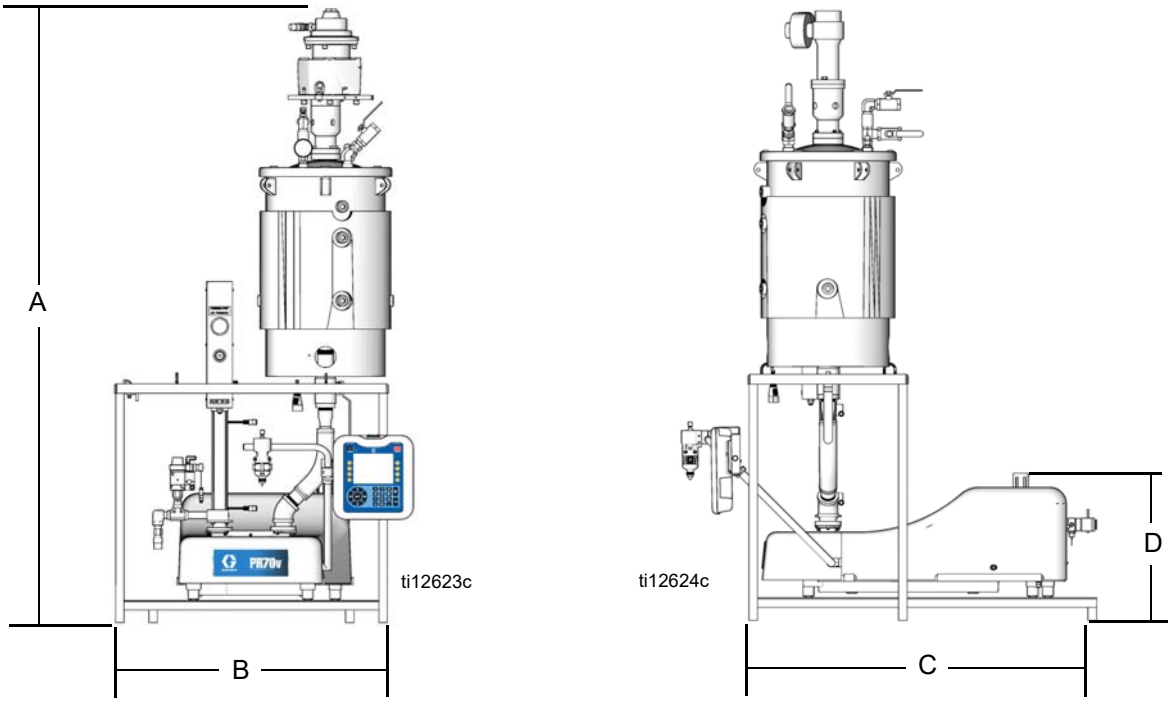

PR70

Réf.	† Dimensions de l'ensemble, en po. (mm)			
	Réservoir 30 L		Réservoir 60 L	
	Sans agitateur	Avec agitateurs	Sans agitateur	Avec agitateurs
A	75.7 (1923)	83.4 (2118)	64.9 (1648)	89.5 (2273)
B	32.1 (815)	32.1 (815)	32.1 (815)	32.1 (815)
C	29.3 (236)	29.3 (236)	29.3 (236)	29.3 (236)
D	16.0 (406)	16.0 (406)	16.0 (406)	16.0 (406)

PR70v

Réf.	† Dimensions de l'ensemble, en po. (mm)			
	Réservoir 30 L		Réservoir 60 L	
	Sans agitateur	Avec agitateurs	Sans agitateur	Avec agitateurs
A	75.7 (1923)	83.4 (2118)	64.9 (1648)	89.5 (2273)
B	32.1 (815)	32.1 (815)	32.1 (815)	32.1 (815)
C	40.1 (1019)	40.1 (1019)	40.1 (1019)	40.1 (1019)
D	17.0 (432)	17.0 (432)	17.0 (432)	17.0 (432)

† *Les dimensions des ensembles indiquées correspondent aux dimensions maximales des ensembles énoncés dans les titres correspondants.*

Caractéristiques techniques

Surface effective de la pompe de dosage	80 à 960 mm^2 (0,124 à 1,49 $po.^2$) par côté
Surface effective du petit cylindre pneumatique	4560 mm^2 (7,07 $po.^2$)
Surface effective du grand cylindre pneumatique	10260 mm^2 (15,9 $po.^2$)
Longueur de course maximum	38,1 mm
Longueur de course minimum	5,8 mm
Volume par cycle	De 2 à 70 cc (de 0,12 à 4,3 $po.^3$)
Cycles de la pompe par 1 L	De 14,3 à 500 cycles (selon la taille du piston)
Rapports (fixes)	De 1:1 à 12:1 (selon les cylindres sélectionnés)
Pression de service maximum du fluide	207 bars
Pression maximum d'entrée d'air	7 bars
Nombre de cycles maximum	30 cycles par minute
Température maximum de fonctionnement	70 °C, pistons en nylon 50 °C pistons UHMWPE ou réservoirs PE
Dimension de l'entrée d'air	1/4 NPT femelle
Dimension de la sortie de fluide de la pompe	Raccords JIC -03, -04, -06, -08 or -12 pour flexibles 4,8 mm, 6,4 mm, 9,5 mm, 12,7 mm, 19,1 mm
Pièces en contact avec le produit	303/304, 17-4 PH, chrome dur, Chromex™, carbure, joints toriques résistants aux agents chimiques, PTFE, nylon, UHMWPE
Poids	55 kg, généralement avec deux réservoirs de 7,5 L 150 kg, généralement avec deux réservoirs de 60 L
Niveau de pression sonore (au niveau d'un poste type d'opérateur pour une vanne de distribution montée sur la machine)	82 dBA
Air comprimé	Typiquement, moins de 10 scfm (varie selon la durée du cycle)
Énergie électrique	• 100-240 V 50/60 Hz, monophasé pour la machine – 80 watts • 208-240 V 50/60 Hz, monophasé pour le chauffage – 11 kW max. • 120 ou 240 V CA 50/60 Hz, monophasé pour les agitateurs intégrés, 80 watts • 240 V CA 50/60 Hz, monophasé pour les agitateurs sur support séparé, 600 watts

Garantie standard de Graco

Graco garantit que tout le matériel mentionné dans le présent document, fabriqué par Graco et de marque Graco, est exempt de défaut matériel et de fabrication à la date de la vente à l'acheteur et utilisateur initial. Sauf garantie spéciale, élargie ou limitée publiée par Graco, Graco réparera ou remplacera, pendant une période de douze mois à compter de la date de vente, toute pièce de l'équipement qu'il juge défectueuse. Cette garantie s'applique uniquement si l'équipement est installé, utilisé et entretenu conformément aux recommandations écrites de Graco.

Cette garantie ne couvre pas et Graco ne sera pas tenue responsable de l'usure et de la détérioration générales, ou de tout autre dysfonctionnement, des dégâts ou des traces d'usure causés par une mauvaise installation, une mauvaise utilisation, l'abrasion, la corrosion, une maintenance inappropriée ou incorrecte, la négligence, un accident, une modification ou un remplacement par des pièces ou des composants qui ne sont pas de la marque Graco. De même, Graco ne sera pas tenue responsable en cas de dysfonctionnements, de dommages ou d'usure dus à l'incompatibilité de l'équipement Graco avec des structures, des accessoires, des équipements ou des matériaux non fournis par Graco ou dus à une mauvaise conception, fabrication, installation, utilisation ou une mauvaise maintenance de ces structures, accessoires, équipements ou matériels non fournis par Graco.

Cette garantie s'applique à condition que l'équipement faisant l'objet de la réclamation soit retourné en port payé à un distributeur Graco agréé pour une vérification du défaut signalé. Si le défaut est confirmé, Graco réparera ou remplacera gratuitement toutes les pièces défectueuses. L'équipement sera retourné à l'acheteur d'origine en port payé. Si l'examen de l'équipement ne révèle aucun vice de matériau ou de fabrication, les réparations seront effectuées à un coût raisonnable pouvant inclure le coût des pièces, de la main-d'œuvre et du transport.

CETTE GARANTIE EST UNE GARANTIE EXCLUSIVE ET REMPLACE TOUTE AUTRE GARANTIE, EXPRESSE OU IMPLICITE, Y COMPRIS, MAIS SANS S'Y LIMITER, LES GARANTIES DE QUALITÉ MARCHANDE OU LES GARANTIES DE CONFORMITÉ À UN USAGE SPÉCIFIQUE.

La seule obligation de Graco et la seule voie de recours de l'acheteur pour toute violation de la garantie seront telles que définies ci-dessus. L'acheteur convient qu'aucun autre recours (y compris, mais de façon non exhaustive, pour les dommages indirects ou consécutifs de manque à gagner, de perte de marché, les dommages corporels ou matériels ou tout autre dommage indirect ou consécutif) ne sera possible. Toute action pour violation de la garantie doit être intentée dans les deux (2) ans à compter de la date de vente.

GRACO NE GARANTIT PAS ET REJETTE TOUTE GARANTIE IMPLICITE DE QUALITÉ MARCHANDE ET DE CONFORMITÉ À UN USAGE SPÉCIFIQUE EN RAPPORT AVEC LES ACCESSOIRES, ÉQUIPEMENTS, MATÉRIAUX OU COMPOSANTS QU'ELLE VEND, MAIS NE FABRIQUE PAS. Les articles vendus, mais non fabriqués par Graco (tels que les moteurs électriques, les interrupteurs ou les flexibles) sont couverts par la garantie de leur fabricant, s'il en existe une. Graco fournira à l'acheteur une assistance raisonnable pour toute réclamation relative à ces garanties.

Graco ne sera en aucun cas tenue responsable des dommages indirects, accessoires, particuliers ou consécutifs résultant de la fourniture par Graco de l'équipement en vertu des présentes ou de la fourniture, de la performance, ou de l'utilisation de produits ou d'autres biens vendus au titre des présentes, que ce soit en raison d'une violation contractuelle, d'une violation de la garantie, d'une négligence de Graco, ou autre.

FOR GRACO CANADA CUSTOMERS
The Parties acknowledge that they have required that the present document, as well as all documents, notices and legal proceedings entered into, given or instituted pursuant hereto or relating directly or indirectly hereto, be drawn up in English. Les parties reconnaissent avoir convenu que la rédaction du présent document sera en Anglais, ainsi que tous documents, avis et procédures judiciaires exécutés, donnés ou intentés, à la suite de ou en rapport, directement ou indirectement, avec les procédures concernées.

Informations Graco

Équipement de distribution de produits d'étanchéité et de colles

Pour les informations les plus récentes sur les produits de Graco, consultez le site Internet www.graco.com.
Pour obtenir des informations sur les brevets, consultez la page www.graco.com/patents.

POUR PASSER UNE COMMANDE, contactez votre distributeur Graco, visitez le site Internet www.graco.com et sélectionnez « **Où acheter ?** » **en haut sur la barre bleue, ou téléphonez pour savoir où se trouve le distributeur le plus proche.**

Si vous appelez des États-Unis : **800-746-1334**
Si vous appelez de l'extérieur des États-Unis : **0-1-330-966-3000**

Tous les textes et illustrations contenus dans ce document reflètent les dernières informations disponibles concernant le produit au moment de la publication.
Graco se réserve le droit de faire des changements à tout moment et sans préavis.

Traduction des instructions originales. This manual contains French. MM 312760

Siège social de Graco : Minneapolis
Bureaux à l'étranger : Belgique, Chine, Japon, Corée

GRACO INC. AND SUBSIDIARIES • P.O. BOX 1441 • MINNEAPOLIS MN 55440-1441 • USA
Copyright 2008, Graco Inc. Tous les sites de fabrication de Graco sont certifiés ISO 9001.
www.graco.com
Révision Z, April 2021